TEMISTO

Wannenarmatur, 4 Löcher

Artikel-Nr.: BQT_N14D
EAN: 5908212075975
Farbe: Nero
Garantie [Jahre]: 7

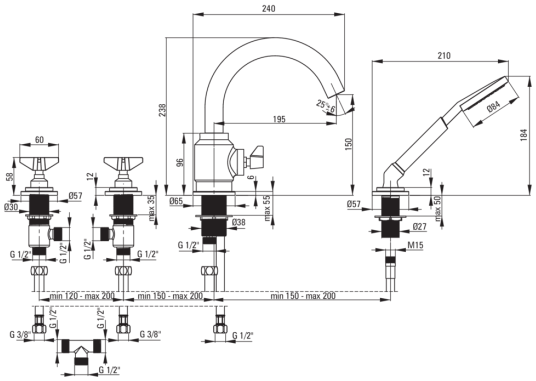

Armatur

Ausführung	Nero
Material	Messing
Art der armatur	Zweigriff
Methode der montage	stehend
Akkustische gruppe	I (x ≤ 20)

Kartusche

Größe der kartusche	1/2"

Ausläufe

Auslaufart	fest
Armaturausladung [mm]	195
Material	Rostfreies Stahl

Funktionen-umschalter

Typ des umschalters	mechanisch, keramisch

Aerator

Typ des luftsprudlers	beweglich
Aerator größe	M24

Anschlussschläuche

Länge	450
Installationsgewinde	3/8"
Anschlussgewinde	M8

Schläuche

Länge	1500
Geflechtart	doppelt geflochten
Anti-twist	2

Handbrausen

Anzahl der funktionen	1
Anti-calc	Ja

Charakteristishe Merkmale:

- Design das die Vergangenheit mit der Zukunft verbindet
- Handgefertigte Elemente
- Keramischer mechanischer Funktionsschalter
- Armaturkörper ist aus hochwertigem Messing gefertigt
- Armatur ist mit einem Strahlbelüfter ausgestattet
- Beweglicher Aerator ermöglicht den Wasserstrahl zu lenken
- Montagehülse erleichtert die Montage der Armatur
- 45 cm Anschlussschläuche im Set
- Innovative, langlebige und leicht zu reinigende Nero-Beschichtung
- Anti-Twist-System verhindert das Verdrehen des Schlauchs
- Nur die besten Materialien, deren Qualität durch Laboruntersuchungen bestätigt wird
- Handbrause mit Anti-Kalk-Funktion
- Langlebige Schlauchenden aus Messing
- Im Angebot Präparat zum Reinigen von Armaturen in allen Ausfürungen