TEMISTO

Armatura za bide

koda izdelka: BQT_M31D
EAN: 5908212076064
Barva: medenina
Garancija [leta]: 7

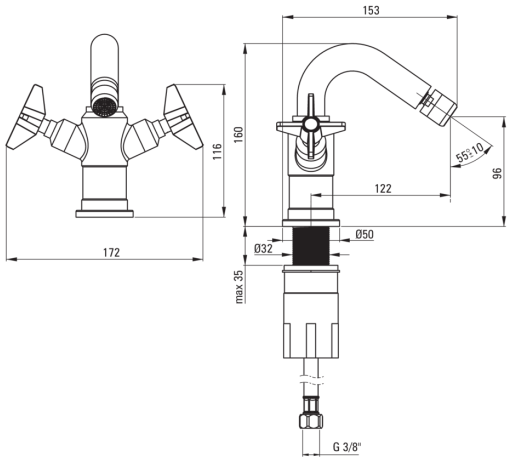

Armatura vključena

Finiš	medenina
Material	medenina
Tip armature	z dvema ročicama, armatura
Metoda montaže	stoječ
Razred pretoka [l/min]	Z - 4-9 l/min
Zvočni razred [db]	I (x ≤ 20)
Čep je v kompletu	Ja

Mešalna kartuša

Velikost keramične kartuše	1/2"

Izlivi

Dolžina izliva [mm]	122
Material	medenina

Perlator

Tip perlatorja	satovje
Velikost perlatorja	M22

Povezovalne cevi

Dolžina [mm]	450
Montažni navoj	3/8"
Navoj priključka 1/2"	M10

Čep

Tip	click-clack
Tip	s prelivom

karakteristike:

- Telo armature je izdelano iz najkakovostnejše medenine
- Armatura je opremljena s perlatorjem za vodni curek
- Montažni tulec olajša namestitev armature
- Priložene priključne cevi
- Razred pretoka Z (4-9 l/min) omogoča zmanjšanje porabe vode
- Inovativen in trpežen medeninast premaz
- Priložen funkcionalnen click-clack čep
- Ročno izdelani elementi
- Dizajn, ki povezuje preteklost s prihodnostjo
- Samo najboljši materiali, katerih kakovost je potrjena z laboratorijskimi testi
- Ponudba vsebuje čistilno sredstvo za armature vseh barv