TEMISTO

Змішувач для ванни, прихованого монтажу

Код продукту: BQT_M18P
EAN: 5907650889779
Колір: латунь
Гарантія: 7

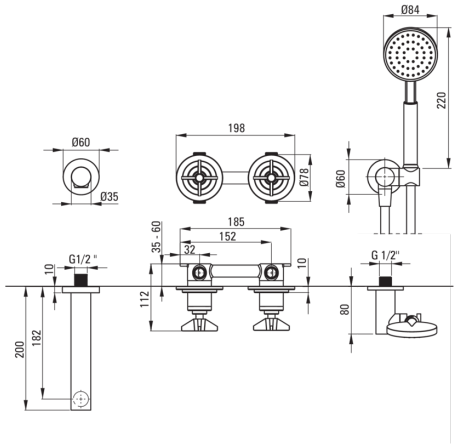

Змішувач

Оздоблення	латунь
Матеріал	латунь
Тип змішувача	змішуючий, з двома ручками
Спосіб монтажу	прихований
Акустична група	I (x ≤ 20)

Картридж до змішувача

Розмір керамічного картриджа	35 мм
Cold start	Так

Носики

Вид носика	нерухомий
Матеріал	латунь

Перемикач функції

Тип перемикача	механічний керамічний

Шланги

Довжина [мм]	1500
Тип обплетення	подвійного плетення
Anti_twist	2

Лійки

Кількість функцій	1
Anti calc	Так

Відмінна риса:

- Дизайн, що поєднує минуле з майбутнім
- Елементи, розроблені вручну
- Прихований монтаж забезпечує естетику ванної кімнати
- Корпус змішувача виготовлений з високоякісної латуні
- Анти-calc функція
- Регульований кут нахилу лійки
- Міцні кінці шланга з латуні
- Система Anti-twist для запобігання скручування шланга
- Пропонуємо спеціальний засіб, безпечний для очищуваних поверхонь