TEMISTO

Смеситель для биде

Код товара: BQT_030D
EAN: 5907650827443
Цвет: хром
Гарантия [лет]: 7

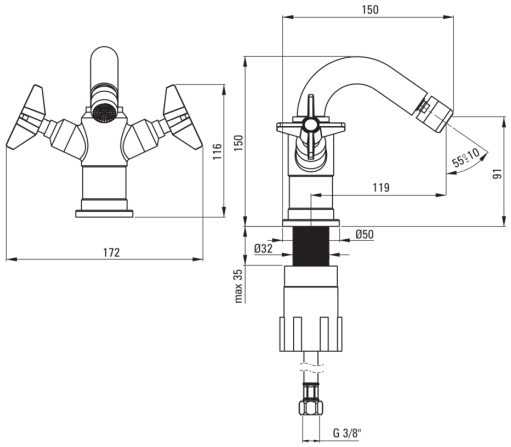

Смесители

Отделка	хром
Материал	латунь
Вид смесителя	двухрычажный
Способ монтажа	стоящий
Класс расхода [л/мин]	Z - 4-9 л/мин
Акустическая группа [дб]	I (x ≤ 20)

Картридж к смесителью

Размер картриджа	1/2"

Изливы

Вид излива	оборачиваемая
Длина излива [мм]	119
Материал	нержавеющая сталь

Аэраторы

Тип аэратора	подвижный, honeycomb
Размер ареатора	M22

Соединительные шланги

Длина [мм]	450
Винт к инсталяции	3/8"
Винт кронштейна	M10

Отличительные черты:

- Элементы ручной работы
- Дизайн, объединяющий прошлое с будущим
- Корпус смесителя изготовлен из латуни высочайшего качества
- Смеситель оборудован струйным аэратором
- Соединительные шланги 45 см в комплекте
- Монтажная втулка облегчает установку смесителя
- Класс расхода Z (4-9 л/мин) позволяет снизить употребление воды
- Мобильный аэратор позволяет направлять струю воды
- рекомендуем приобрести универсальную заглушку в цвет смесителя
- Предложение включает чистящее средство для арматуры всех цветов