TEMISTO

Bateria bidetowa

Cena Netto: **381,30 zł**
Cena Brutto: **469,00 zł**

Kod produktu: BQT_030D
EAN: 5907650827443
Kolor: chrom
Gwarancja [lata]: 7

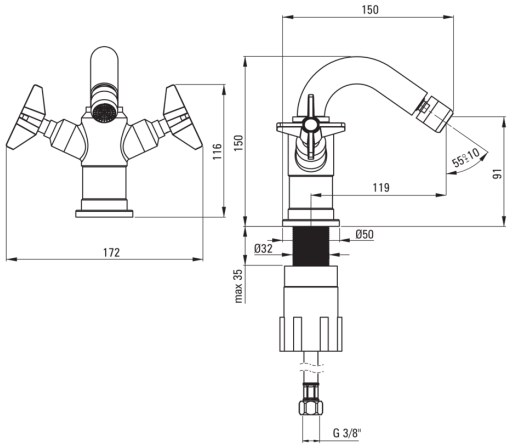

Bateria

Wykończenie	chrom
Materiał	mosiądz
Rodzaj baterii	dwuuchwytowa
Sposób montażu	stojący
Klasa przepływu [l/min]	Z - 4-9 l/min
Grupa akustyczna [db]	I (x ≤ 20)

Głowica do baterii

Rozmiar głowicy ceramicznej	1/2"

Wylewka

Rodzaj wylewki	obrotowa
Zasięg wylewki bateryjnej [mm]	119
Materiał	stal nierdzewna

Aerator

Typ aeratora	ruchomy, honeycomb
Rozmiar aeratora	M22

Wężyk przyłączeniowy

Długość [mm]	450
Gwint od instalacji	3/8"
Gwint przyłącza	M10

Wyróżniki:

- Ręcznie opracowane elementy
- Design łączący przeszłość z przyszłością
- Korpus baterii wykonany z najwyższej jakości mosiądzu
- Bateria wyposażona w aerator napowietrzający strumień
- Wężyki przyłączeniowe w komplecie
- Tuleja montażowa ułatwia montaż baterii
- Klasa przepływu Z (4-9 l/min) pozwala na zredukowanie zużycia wody
- Ruchomy aerator pozwala pokierować strumieniem wody
- rekomendujemy dokupienie korka uniwersalnego w kolorze baterii
- W ofercie preparat do czyszczenia armatury we wszystkich kolorach