TEMISTO
Bidé

Código de producto: BQT_030D
EAN: 5907650827443
Color: cromo
Garantía [años]: 7

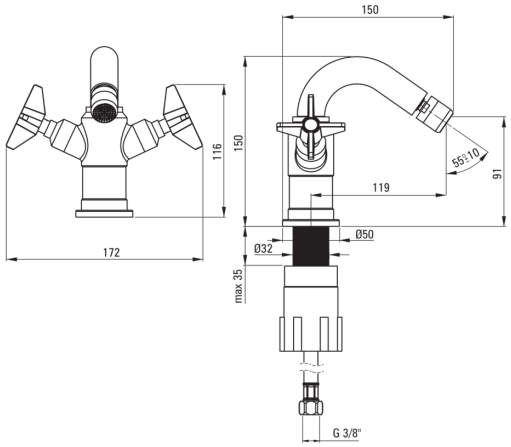

Mezclador

Finalizar	cromo
Material	latón
Tipo de mezcladora	de dos maneras
Metodo de instalacion	de pie
Clase de flujo [l/min]	Z - 4-9 l/min
Grupo acústico [db]	I (x ≤ 20)

Cartucho mezclador

Tamaño del cartucho de cerámica	1/2"

Boquiabiertos

Tipo de boquilla	girar
Rango de boquiabierto de mezclador [mm]	119
Material	acero inoxidable

Aireador

Tipo aéreo	girar, panal
Tamaño del aireador	M22

Conectando mangueras

Longitud [mm]	450
Hilo de instalación	3/8"
Hilo de conexión	M10

Características:

- Elementos desarrollados a mano
- Diseño conectando el pasado con el futuro
- Cuerpo de batería hecho de latón de la más alta calidad
- Batería equipada con una aireación del aireador de la corriente
- Mangueras de conexión incluidas
- La manga de montaje facilita la instalación de la batería
- La clase de flujo con (4-9 l/min) le permite reducir el consumo de agua
- El aireador móvil le permite dirigir la corriente de agua
- recomendamos la compra de un tapón universal del color de la bañera