TEMISTO

Змішувач для ванни, прихованого монтажу

Код продукту: BQT_018P
EAN: 5907650889731
Колір: хром
Гарантія: 7

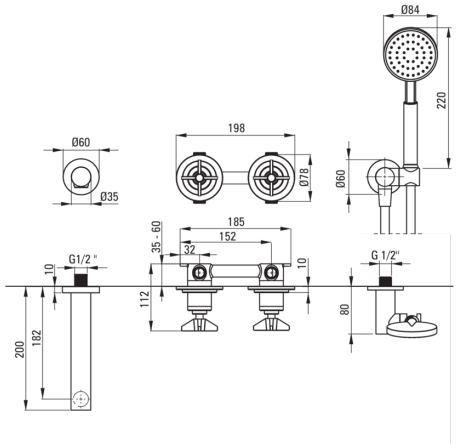

Змішувач	
Оздоблення	хром
Матеріал	латунь
Тип змішувача	змішуючий, з двома ручками
Спосіб монтажу	прихований
Акустична група	I (x ≤ 20)
Картридж до змішувача	
Розмір керамічного картриджа	35 мм
Cold start	Так
Носики	
Вид носика	нерухомий
Матеріал	латунь
Перемикач функції	
Тип перемикача	механічний керамічний
Шланги	
Довжина [мм]	1500
Тип обплетення	розтяжний, подвійного плетення
Anti_twist	1
Лійки	
Кількість функцій	1
Anti calc	Так

Відмінна риса:

- Дизайн, що поєднує минуле з майбутнім
- Елементи, розроблені вручну
- Прихований монтаж забезпечує естетику ванної кімнати
- Корпус змішувача виготовлений з високоякісної латуні
- Анти-calc функція
- Регульований кут нахилу лійки
- Міцні кінці шланга з латуні
- Система Anti-twist для запобігання скручування шланга
- Пропонуємо спеціальний засіб, безпечний для очищуваних поверхонь