TEMISTO

Bateria wannowa 4-otworowa

Cena Netto: **1056,10 zł**
Cena Brutto: **1299,00 zł**

Kod produktu: BQT_014D
EAN: 5908212075951
Kolor: chrom
Gwarancja [lata]: 7

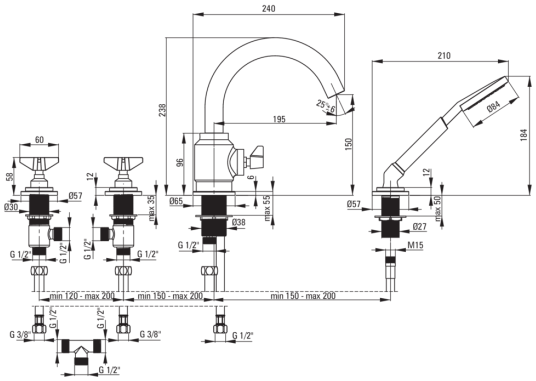

Bateria

Wykończenie	chrom
Materiał	mosiądz
Rodzaj baterii	dwuuchwytowa
Sposób montażu	stojący
Grupa akustyczna [db]	I (x ≤ 20)

Głowica do baterii

Rozmiar głowicy ceramicznej	1/2"

Wylewka

Rodzaj wylewki	stała
Zasięg wylewki bateryjnej [mm]	195
Materiał	stal nierdzewna

Przełącznik funkcji

Typ przełącznika	mechaniczny ceramiczny

Aerator

Typ aeratora	ruchomy
Rozmiar aeratora	M24

Wężyk przyłączeniowy

Długość [mm]	450
Gwint od instalacji	3/8"
Gwint przyłącza	M8

Wąż

Długość [mm]	1500
Rodzaj oplotu	podwójnie pleciony
Anti-twist	1

Słuchawka

Ilość funkcji	1
Anti-calc	Tak

Wyróżniki:

- Design łączący przeszłość z przyszłością
- Ręcznie opracowane elementy
- Ceramiczny przełącznik funkcji
- Korpus baterii wykonany z najwyższej jakości mosiądzu
- Bateria wyposażona w aerator napowietrzający strumień
- Ruchomy aerator pozwala pokierować strumieniem wody
- Tuleja montażowa ułatwia montaż baterii
- Wężyki przyłączeniowe w komplecie
- System Anti-twist zapobiegający skręcaniu się węża
- Tylko najlepsze materiały, których jakość potwierdzamy badaniami w laboratorium
- Słuchawka z funkcją Anti-calc
- Trwałe końcówki węża wykonane z mosiądzu
- W ofercie preparat do czyszczenia armatury we wszystkich kolorach