SILIA

Robinet de cuisine

Code produit: BQS_Z73M
EAN: 5907650874133
Couleur: d'or
Garantie [années]: 7

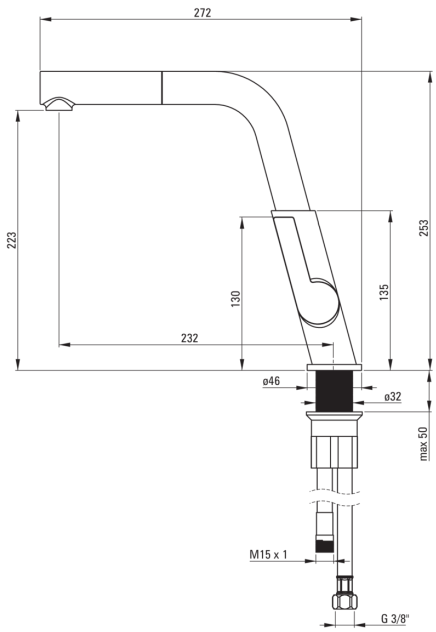

Mitigeur

Finition	d'or
Matériel	cuivre
Type de mitigeur	mono-manche, mixer
Méthode de montage	debout
Classe de débit [l/min]	Z - 4-9 l/min
Groupe acoustique [db]	II (20 < x ≤ 30)
Clapets anti-retour	Oui

Cartouche mélangeur

Taille de la cartouche en céramique	25 mm

Becs

Type de bec	extractible, tournant
La distance de bec de robinet [mm]	233

Aérateurs

Type d'aérateur	mobile

Flexibles de raccordement

Longueur [mm]	450
Fil d'installation	3/8"
Fil de connexion	M8

Flexibles

Longueur [mm]	1500
Type de tresse	tressé individuellement

Caractéristiques:

- Le corps du mitigeur est en cuivre de la plus haute qualité
- Le mitigeur est équipé d'un aérateur de jet
- Un aérateur mobile permet de diriger le jet d'eau
- Mitigeur avec bec extractible fonctionnel
- Le manchon de montage facilite l'installation du mitigeur
- Tuyaux de raccordement de 45 cm inclus
- Classe de débit Z (4-9 l/min) permettant une réduction de la consommation d'eau
- Le mitigeur est équipé de clapets anti-retour afin que l'eau mitigée ne reflue pas dans l'installation
- Seuls les meilleurs matériaux, dont la qualité a été confirmée par des tests en laboratoire
- L'offre comprend un produit de nettoyage pour les luminaires de toutes les couleurs