SILIA

Baterie pentru bucătărie

Codul produsului: BQS_R73M
EAN: 5907650821199
Culoarea: aur periat
Garanție [ani]: 7

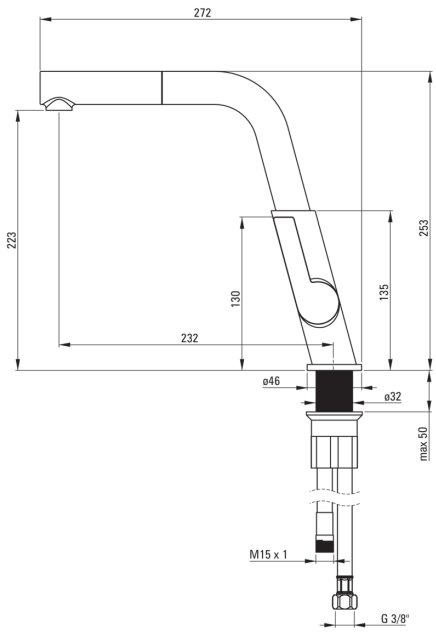

Baterie

Finisaj	aur
Material	alamă
Tipul bateriei	un mâner, baterie
Metoda de instalare	de sine stătător
Clasa de debit [l/min]	Z - 4-9 l/min
Grupa acustică [db]	II (20 < x ≤ 30)
Supape de reținere	Da

Baterie cartuș

Dimensiunea cartușului ceramic	25 mm

Pipe

Tipul pipei	extractibil, pivot
Raza de acțiune a pipei bateriei [mm]	233

Aeratoare

Tipul aeratorului	pivotant

Furtunuri de racordare

Lungimea [mm]	450
Filet de instalare	3/8"
Filet de conexiune	M8

Furtunuri

Lungimea [mm]	1500
Tipul împletiturii	împletitură unică

Dușuri de mână

Număr de funcții	1

Caracteristici:

- Corpul bateriei este fabricat din alamă de cea mai bună calitate.
- Furtunuri de racordare de 45 cm incluse
- Bateria este dotată cu aerator.
- Aeratorul mobil permite direcționarea jetului de apă.
- Baterie pipă extractibilă funcțională
- Doar cele mai bune materiale, a căror calitate a fost certificată prin teste de laborator
- Clasa de debit Z (4-9 l/min) permite reducerea consumului de apă.
- Bateria este dotata cu supape antiretur pentru a nu permite curgerea apei înapoi în instalație.
- Oferta include și agenți de curățare pentru toate tipurile de finisaje
- Finisaj aur periat inovativ și ușor de întreținut