SILIA

Змішувач для раковини

Код продукту: BQS_R20M
EAN: 5907650826897
Колір: брашоване золото
Гарантія: 7

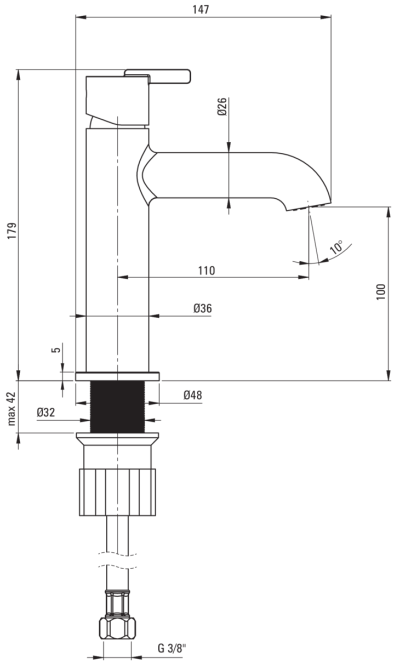

Змішувач

Оздоблення	брашоване золото
Матеріал	латунь
Тип змішувача	з однією ручкою, змішуючий
Спосіб монтажу	стоячий
Клас витрати	Z - 4-9 л/хв
Акустична група	I (x ≤ 20)

Картридж до змішувача

Розмір керамічного картриджа	25 мм

Носики

Вид носика	нерухомий
Діапазон виливу змішувачаї [мм]	110
Матеріал	латунь

Аератори

Тип аератора	рухомий, плоский
Розмір аератора	M18

З'єднувальні шланги

Довжина [мм]	450
Винт до інсталяції	3/8"
Винт кронштейна	M10

Відмінна риса:

- Шляхетна форма та позачасова простота
- Монтажна втулка полегшує монтаж змішувача
- Рухомий аератор дозволяє направляти струмінь води
- Тільки найкращі матеріали, якість яких ми підтверджуємо дослідженнями в лабораторії
- Змішувач оснащений аератором для аерації струменя
- Корпус змішувача виготовлений з високоякісної латуні
- З'єднувальні шланги в комплекті
- Клас витрати (4-9 л / хв) дозволяє знизити витрату води
- Засіб для очищення санітарної арматури доступний у всіх кольорах
- Інноваційне та просте в догляді покриття - шліфоване золото