SILIA

Armatura za kad, 4 luknje

koda izdelka: BQS_R18P
EAN: 5907650827023
Barva: mat zlato
Garancija [leta]: 7

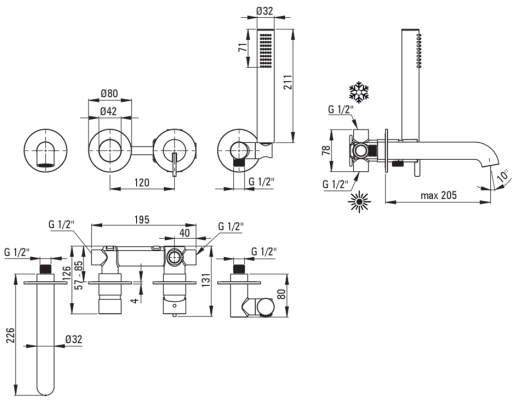

Armatura vključena	
Finiš	mat zlato
Material	medenina
Tip armature	z eno ročico, armatura
Metoda montaže	podometen
Zvočni razred [db]	I (x ≤ 20)
Mešalna kartuša	
Velikost keramične kartuše	35 mm
Izlivi	
Tip izliva	fiksno
Material	medenina
Funkcijsko stikalo	
Tip stikala	click mehanično
Perlator	
Tip perlatorja	plosko, vrtljivo, silikonski
Velikost perlatorja	M24
Cevi	
Dolžina [mm]	1500
Tip pletenja	ni relevantno
Anti-twist	1
Tuš ročke	
Število funkcijskih stikal	1
Anti-kalcitni sistem	Ja
Dodatne karakteristike	cool-out

karakteristike:

- Plemenita oblika in brezčasna preprostost
- Inovativen premaz iz brušenega zlata, enostaven za vzdrževanje
- Mehansko keramično funkcijsko stikalo Click
- Telo armature je izdelano iz najkakovostnejše medenine
- Podometna montaža poskrbi za estetiko kopalnice
- Nastavljiv kot tuš ročke
- Ročna prha s sistemom Anti-calc
- Sistem anti-twist, ki preprečuje zvijanje cevi
- Trpežen zaključek cevi iz medenine
- Samo najboljši materiali, katerih kakovost je potrjena z laboratorijskimi testi
- Cool-out tuš ročka, ki se ne segreva
- Silikonski perlator za enostavno odstranjevanje vodnega kamna
- Ponudba vsebuje čistilno sredstvo za armature vseh barv