SILIA

Смеситель для ванны, отдельностоящая

Код товара: BQS_R17M
EAN: 5907650827757
Цвет: брашированное золото
Гарантия [лет]: 7

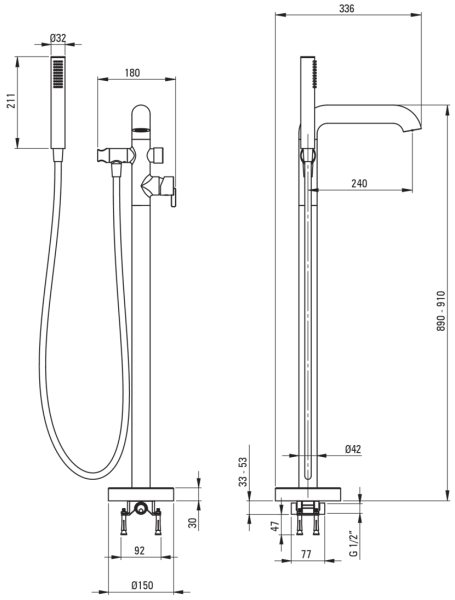

Смесители

Отделка	сталь
Материал	латунь
Вид смесителя	однорычажный, смешивающий
Способ монтажа	напольный
Акустическая группа [дб]	II (20 < x ≤ 30)
Обратные клапаны	Да

Картридж к смесителю

Размер картриджа	35 мм

Изливы

Длина излива [мм]	240
Материал	латунь

Переключатель функции

Тип переключателя	механический типа click

Аэраторы

Тип аэратора	плоский, силиконовый, ламинарный
Размер ареатора	M24

Шланги

Длина [мм]	1500
Вид оплетки	не касается
Anti_twist	1

Лейки

Количество функций	1
Anti-calc	Да
Добовочные свойства	cool-out

Отличительные черты:

- Благородные формы и вечная простота
- Механический керамический переключатель функций типа Click
- Корпус смесителя изготовлен из латуни высочайшего качества
- Аэратор типа coin-slot
- Только лучшие материалы, качество которых подтверждено лабораторными испытаниями
- Благодаря рычагу который сбоку облегчено поддержание чистоты носика
- Регулируемый угол наклона душевой лейки
- Смеситель в составе с обратными клапанами, благодаря им смешанная вода не стекает обратно в установку
- Прочные наконечники шлангов из латуни
- Система Anti-Twist, предотвращающая скручивание шланга
- Душевая лейка Cool-out, которая не нагревается
- Ручной душ с антикальциевым покрытием
- Предложение включает чистящее средство для арматуры всех цветов
- Инновационное и простое в уходе покрытие - брашированное золото