SILIA

Wannenarmatur, 4 Löcher

Artikel-Nr.: BQS_N18P
EAN: 5907650826996
Farbe: Nero
Garantie [Jahre]: 7

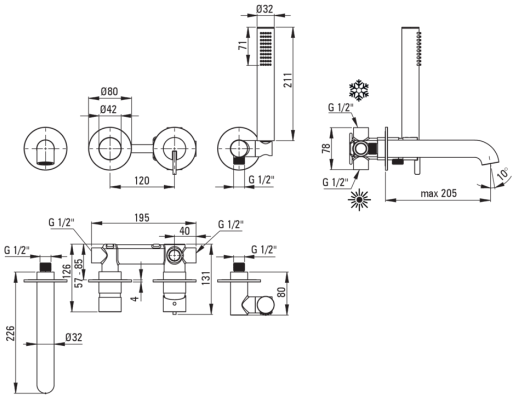

Armatur	
Ausführung	Nero
Material	Messing
Art der armatur	Einhebel, Mischer
Methode der montage	Unterputz-
Akkustische gruppe	I (x ≤ 20)
Kartusche	
Größe der kartusche	35 mm
Ausläufe	
Auslaufart	fest
Material	Messing
Funktionen-umschalter	
Typ des umschalters	mechanisch des Typs click
Aerator	
Typ des luftsprudlers	flach, beweglich, Silokon-
Aerator größe	M24
Schläuche	
Länge	1500
Geflechtart	nicht zutreffend
Anti-twist	1
Handbrausen	
Anzahl der funktionen	1
Anti-calc	Ja
Zusatzmerkmale	cool out

Charakteristishe Merkmale:

- Edle Form und zeitlose Schlichtheit
- Mechanischer Funktionsschalter aus Keramik mit Klickfunktion
- Innovative, langlebige und leicht zu reinigende Nero-Beschichtung
- Armaturkörper ist aus hochwertigem Messing gefertigt
- Unterputzmontage für ästhetische Gestaltung im Bad
- Einstellbarer Winkel der Brause
- Handbrause mit Anti-Kalk-Funktion
- Anti-Twist-System verhindert das Verdrehen des Schlauchs
- Langlebige Schlauchenden aus Messing
- Nur die besten Materialien, deren Qualität durch Laboruntersuchungen bestätigt wird
- Silikon-Aerator zum einfachen Entfernen von Kalkablagerungen
- Cool-Out-Handbrause, die sich nicht erwärmt
- Im Angebot Präparat zum Reinigen von Armaturen in allen Ausfürungen