SILIA

Wannenarmatur, 4 Löcher

Artikel-Nr.: BQS_F18P
EAN: 5907650827016
Farbe: Stahl gebürstet
Garantie [Jahre]: 7

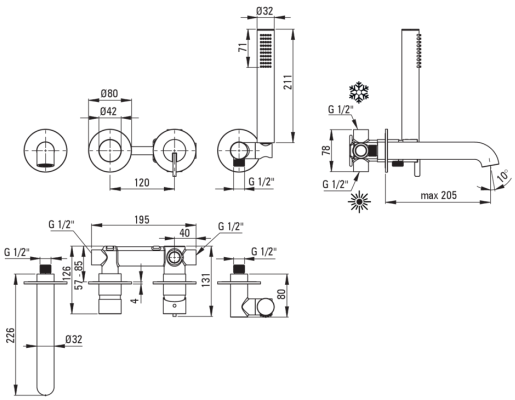

Armatur

Ausführung	Stahl
Material	Messing
Art der armatur	Einhebel, Mischer
Methode der montage	Unterputz-
Akkustische gruppe	I (x ≤ 20)

Kartusche

Größe der kartusche	35 mm

Ausläufe

Material	Messing

Funktionen-umschalter

Typ des umschalters	mechanisch des Typs click

Aerator

Typ des luftsprudlers	flach, beweglich, Silokon-
Aerator größe	M24

Schläuche

Länge	1500
Geflechtart	nicht zutreffend
Anti-twist	1

Handbrausen

Anzahl der funktionen	1
Anti-calc	Ja
Zusatzmerkmale	cool out

Charakteristishe Merkmale:

- Edle Form und zeitlose Schlichtheit
- Mechanischer Funktionsschalter aus Keramik mit Klickfunktion
- Innovative und pflegeleichte Beschichtung - gebürsteter Stahl
- Unterputzmontage für ästhetische Gestaltung im Bad
- Einstellbarer Winkel der Brause
- Armaturkörper ist aus hochwertigem Messing gefertigt
- Handbrause mit Anti-Kalk-Funktion
- Anti-Twist-System verhindert das Verdrehen des Schlauchs
- Langlebige Schlauchenden aus Messing
- Silikon-Aerator zum einfachen Entfernen von Kalkablagerungen
- Nur die besten Materialien, deren Qualität durch Laboruntersuchungen bestätigt wird
- Cool-Out-Handbrause, die sich nicht erwärmt
- Im Angebot Präparat zum Reinigen von Armaturen in allen Ausfürungen