SILIA

Смеситель для ванны, 4-отверствия

Код товара: BQS_D18P
EAN: 5907650827009
Цвет: titanium
Гарантия [лет]: 7

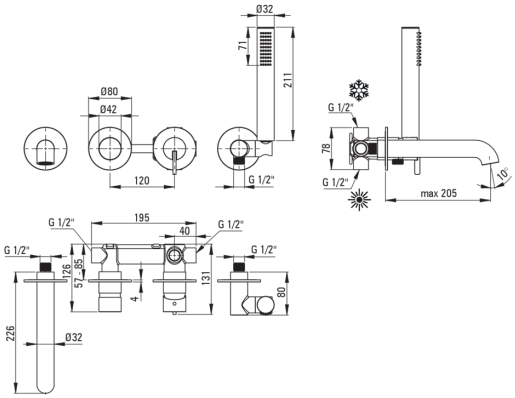

Смесители	
Отделка	titanium
Материал	латунь
Вид смесителя	однорычажный, смешивающий
Способ монтажа	скрытого монтажа
Акустическая группа [дб]	I (x ≤ 20)
Картридж к смесителью	
Размер картриджа	35 мм
Изливы	
Вид излива	стандартный
Материал	латунь
Переключатель функции	
Тип переключателя	механический типа click
Аэраторы	
Тип аэратора	плоский, подвижный, силиконовый
Размер ареатора	M24
Шланги	
Длина [мм]	1500
Вид оплетки	не касается
Anti_twist	1
Лейки	
Количество функций	1
Anti-calc	Да
Добовочные свойства	cool-out

Отличительные черты:

- Благородные формы и вечная простота
- Механический керамический переключатель функций типа Click
- Инновационное, прочное и легко очищаемое титановое покрытие
- Корпус смесителя изготовлен из латуни высочайшего качества
- Скрытый монтаж обеспечивает эстетику ванной комнаты
- Регулируемый угол наклона душевой лейки
- Ручной душ с антикальциевым покрытием
- Система Anti-Twist, предотвращающая скручивание шланга
- Силиконовый аэратор для легкого удаления известкового налета
- Прочные наконечники шлангов из латуни
- Только лучшие материалы, качество которых подтверждено лабораторными испытаниями
- Душевая лейка Cool-out, которая не нагревается
- Предложение включает чистящее средство для арматуры всех цветов