SILIA

Bateria wannowa 4-otworowa

Cena Netto: **1543,90 zł**
Cena Brutto: **1899,00 zł**

Kod produktu: BQS_D18P
EAN: 5907650827009
Kolor: titanium
Gwarancja [lata]: 7

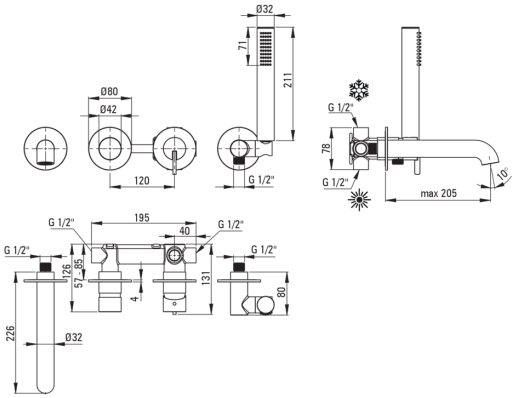

Bateria

Wykończenie	titanium
Materiał	mosiądz
Rodzaj baterii	jednouchwytowa, mieszaczowa
Sposób montażu	podtynkowy
Grupa akustyczna [db]	I (x ≤ 20)

Głowica do baterii

Rozmiar głowicy ceramicznej	35 mm

Wylewka

Rodzaj wylewki	stała
Materiał	mosiądz

Przełącznik funkcji

Typ przełącznika	mechaniczny typu click

Aerator

Typ aeratora	płaski, ruchomy, silikonowy
Rozmiar aeratora	M24

Wąż

Długość [mm]	1500
Rodzaj oplotu	nie dotyczy
Anti-twist	1

Słuchawka

Ilość funkcji	1
Anti-calc	Tak
Dodatkowe cechy	cool-out

Wyróżniki:

- Szlachetna forma i ponadczasowa prostota
- Mechaniczny ceramiczny przełącznik funkcji typu Click
- Innowacyjna wytrzymała i łatwa w czyszczeniu powłoka Titanium
- Korpus baterii wykonany z najwyższej jakości mosiądzu
- Montaż podtynkowy zapewnia estetykę łazienki
- Regulowany kąt nachylenia słuchawki
- Słuchawka z funkcją Anti-calc
- System Anti-twist zapobiegający skręcaniu się węża
- Aerator silikonowy ułatwiający usuwanie osadów wapiennych
- Trwałe końcówki węża wykonane z mosiądzu
- Tylko najlepsze materiały, których jakość potwierdzamy badaniami w laboratorium
- Słuchawka Cool-out, która się nie nagrzewa
- W ofercie preparat do czyszczenia armatury we wszystkich kolorach
- Bateria zawiera element podtynkowy