SILIA

Batidora, 4 hoyos

Código de producto: BQS_D18P
EAN: 5907650827009
Color: titanio
Garantía [años]: 7

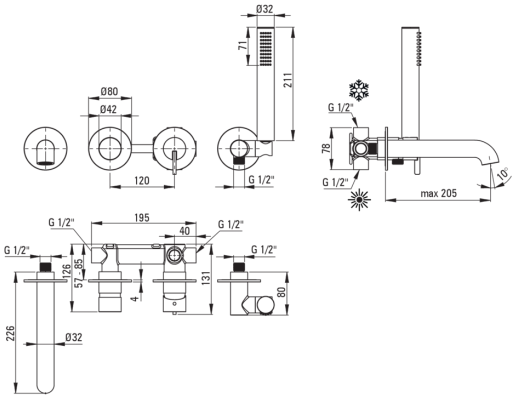

Mezclador

Finalizar	titanio
Material	latón
Tipo de mezcladora	piloto único, mezclador
Metodo de instalacion	ocultado
Grupo acústico [db]	I (x ≤ 20)

Cartucho mezclador

Tamaño del cartucho de cerámica	35 mm

Boquiabiertos

Tipo de boquilla	aún
Material	latón

Interruptor de función

Tipo de interruptor	Haga clic en Mecánico

Aireador

Tipo aéreo	departamento, girar, silicona
Tamaño del aireador	M24

Manguera

Longitud [mm]	1500
Trenza	no aplica
Anti-twist	1

Duchas de mano

Número de funciones	1
Anti-calcal	Sí
Características adicionales	fría

Características:

- Forma noble y simplicidad atemporal
- Interruptor de función de clic de cerámica mecánica
- Innovador duradero y fácil de limpiar el revestimiento de titanio
- Cuerpo de batería hecho de latón de la más alta calidad
- El ensamblaje oculto asegura la estética del baño
- Ajustable el ángulo de inclinación de teleducha
- Teleducha con la función anti-calcal
- Sistema anti-Twist que evita la torcedura de la serpiente
- Silicone Airator para facilitar la eliminación de la piedra caliza
- Consejos de manguera duraderos hechos de latón
- Solo los mejores materiales cuya calidad es confirmada por la investigación en el laboratorio
- Auricular fría que no se calienta