SILIA

Batidora, de pie

Código de producto: BQS_D17M
EAN: 5907650818434
Color: titanio
Garantía [años]: 7

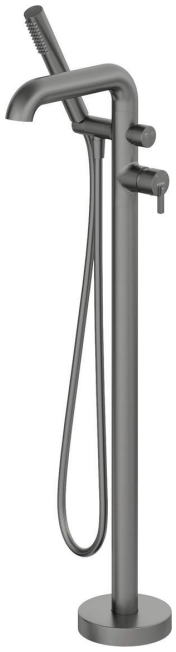

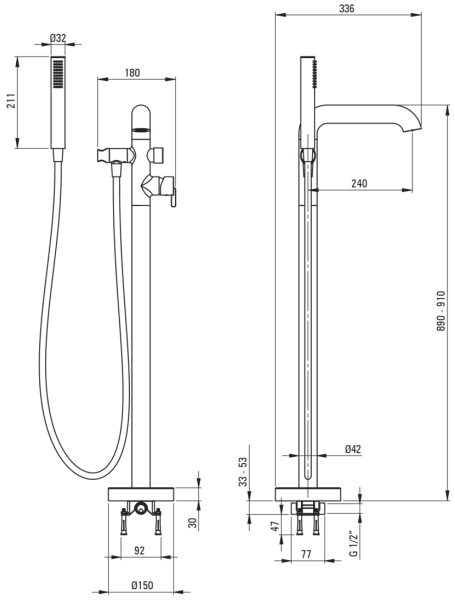

Mezclador

Finalizar	titanio
Material	latón
Tipo de mezcladora	piloto único, mezclador
Metodo de instalacion	piso
Grupo acústico [db]	II (20 <x ≤ 30)
Revisar válvulas	Sí

Cartucho mezclador

Tamaño del cartucho de cerámica	35 mm

Boquiabiertos

Tipo de boquilla	aún
Rango de boquiabierto de mezclador [mm]	240
Material	latón

Interruptor de función

Tipo de interruptor	Haga clic en Mecánico

Aireador

Tipo aéreo	departamento, silicona, laminado
Tamaño del aireador	M24

Manguera

Longitud [mm]	1500
Trenza	no aplica
Anti-twist	1

Duchas de mano

Número de funciones	1
Anti-calcal	Sí
Características adicionales	fría

Características:

- Forma noble y simplicidad atemporal
- Interruptor de función de clic de cerámica mecánica
- Batería equipada con una aireación del aireador de la corriente
- Trapacería de monedas de aire
- Innovador duradero y fácil de limpiar el revestimiento de titanio
- Ajustable el ángulo de inclinación de teleducha
- Cuerpo de batería hecho de latón de la más alta calidad
- Solo los mejores materiales cuya calidad es confirmada por la investigación en el laboratorio
- Batería equipada con válvulas de retención, gracias a las cuales el agua mixta no vuelve a la instalación
- La palanca colocada en el costado hace que sea más fácil mantener la regla limpia
- Consejos de manguera duraderos hechos de latón
- Sistema anti-Twist que evita la torcedura de la serpiente
- Auricular fría que no se calienta
- Teleducha con la función anti-calcal