SILIA

Armatura za kad, 4 luknje

koda izdelka: BQS_A18P
EAN: 5907650858287
Barva: bel
Garancija [leta]: 7

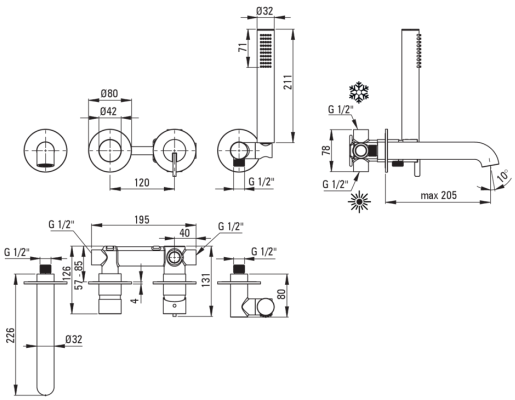

Armatura vključena

Finiš	bel
Material	medenina
Tip armature	z eno ročico, armatura
Metoda montaže	podometen
Zvočni razred [db]	I (x ≤ 20)

Mešalna kartuša

Velikost keramične kartuše	35 mm

Izlivi

Tip izliva	fiksno
Material	medenina

Funkcijsko stikalo

Tip stikala	click mehanično

Perlator

Tip perlatorja	silikonski, laminaren
Velikost perlatorja	M28

Cevi

Dolžina [mm]	1500
Tip pletenja	ni relevantno
Anti-twist	1

Tuš ročke

Število funkcijskih stikal	1
Anti-kalcitni sistem	Ja
Dodatne karakteristike	cool-out

karakteristike:

- Plemenita oblika in brezčasna preprostost
- Samo najboljši materiali, katerih kakovost je potrjena z laboratorijskimi testi
- Podometna montaža poskrbi za estetiko kopalnice
- Mehansko keramično funkcijsko stikalo Click
- Nastavljiv kot tuš ročke
- Ročna prha s sistemom Anti-calc
- Sistem anti-twist, ki preprečuje zvijanje cevi
- Trpežen zaključek cevi iz medenine
- Silikonski perlator za enostavno odstranjevanje vodnega kamna
- Cool-out tuš ročka, ki se ne segreva
- Ponudba vsebuje čistilno sredstvo za armature vseh barv