SILIA

Kádtöltő csaptelep, 4-lyukas

Cikkszám: BQS_A18P
EAN: 5907650858287
Szín: fehér
Garancia [év]: 7

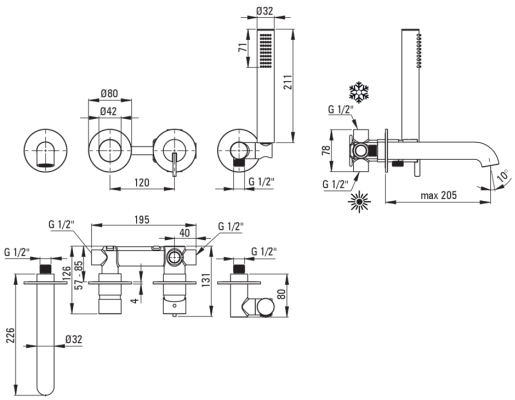

Csaptelep

Kivitelezés	fehér
Anyag	sárgaréz
Csaptelep típusa	egykaros, keverő
Beszerelési mód	falsík alatti
Akusztikai osztály [db]	I (x ≤ 20)

Csaptelep betét

Betét mérete	35 mm

Kifolyócsövek

Kifolyó típusa	fix
Anyag	sárgaréz

Funkcióváltó

Váltó típusa	klikk típusú mechanikus

Perlátorok

Perlátor típusa	szilikon, lamináris
Perlátor mérete	M28

Csövek

Hosszúság [mm]	1500
Fonat típusa	nem alkalmazható
Anti calc/vízkőmegelőzés	1

Kézizuhanyok

Funkciók száma	1
Anti-calc	Igen
Kiegészítő jellemzők	cool-out

Kiemelések:

- Nemes forma és időtlen egyszerűség
- Csak a legjobb alapanyagokból, amelyek minőségét laboratóriumi vizsgálatok igazolták
- Falsík alatti beépítés az esztétikum megőrzése érdekében a fürdőszobában
- Kerámia, mechanikus klikk-típusú funkciókapcsoló
- Állítható kézizuhany szög
- Vízkőmentesítő funkció
- Elcsavarodásgátló rendszer, amely megakadályozza a tömlő megcsavarodását
- Strapabíró csővégek sárgarézből
- Szilikon perlátor a vízkő egyszerű eltávolításához
- Hűsítő kézizuhany
- Az ajánlat tartalmaz egy tisztítószert a szerelvényekhez, amely bármilyen színhez használható