SILIA

Смеситель для ванны, с душевым набором

Код товара: BQS_018P
EAN: 5907650858546
Цвет: хром
Гарантия [лет]: 7

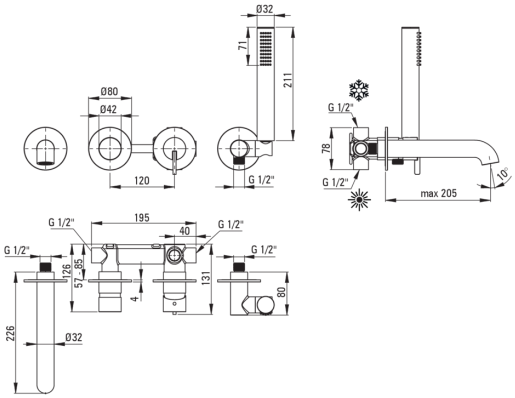

Смесители

Отделка	хром
Материал	латунь
Вид смесителя	однорычажный, смешивающий
Способ монтажа	скрытого монтажа
Акустическая группа [дб]	I (x ≤ 20)

Картридж к смесителью

Размер картриджа	35 мм

Изливы

Материал	латунь

Переключатель функции

Тип переключателя	механический типа click

Аэраторы

Тип аэратора	силиконовый
Размер ареатора	M24

Шланги

Длина [мм]	1500
Вид оплетки	не касается
Anti_twist	1

Лейки

Количество функций	1
Anti-calc	Да
Добовочные свойства	cool-out

Отличительные черты:

- Благородные формы и вечная простота
- Механический керамический переключатель функций типа Click
- Корпус смесителя изготовлен из латуни высочайшего качества
- Скрытый монтаж обеспечивает эстетику ванной комнаты
- Регулируемый угол наклона душевой лейки
- Система Anti-calc для легкого удаления известковых отложений
- Ручной душ с антикальциевым покрытием
- Система Anti-Twist, предотвращающая скручивание шланга
- Прочные наконечники шлангов из латуни
- Только лучшие материалы, качество которых подтверждено лабораторными испытаниями
- Силиконовый аэратор для легкого удаления известкового налета
- Душевая лейка Cool-out, которая не нагревается
- Предложение включает чистящее средство для арматуры всех цветов