SENSE

Toque de lavabo, sin contacto

Código de producto: BQR_P28V
EAN: 5907650881308
Color: Acero pulido
Garantía [años]: 7

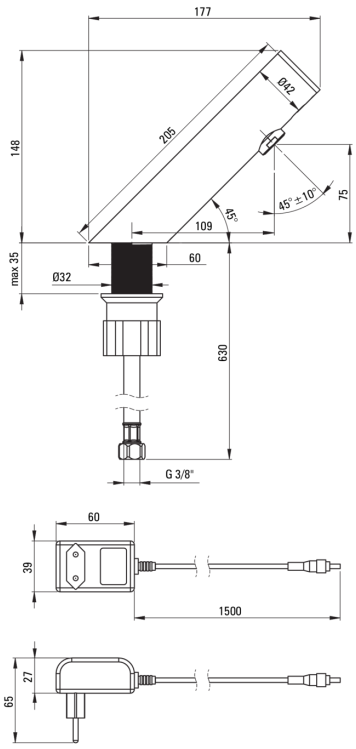

Aireador

Tipo aéreo	silicona, girar
Tamaño del aireador	M24

Mezclador

Metodo de instalacion	de pie
Tipo de mezcladora	sensor, para agua mixta

Conectando mangueras

Longitud [mm]	750
Hilo de instalación	3/8"
Hilo de conexión	M8

Boquiabiertos

Características:

- Duoimpulsos del sensor: un sensor que consume un impulso de electricidad
- Silicone Airator para facilitar la eliminación de la piedra caliza
- Mangueras de conexión incluidas
- La manga de montaje facilita la instalación de la batería
- Batería Antandal: resistente al daño
- La clase de flujo con (4-9 l/min) le permite reducir el consumo de agua
- El sensor ubicado en la parte superior del cuerpo, libre de suciedad y señales aleatorias
- La batería se produce en Polonia, con la máxima atención a la calidad del producto.
- El aireador móvil le permite dirigir la corriente de agua
- Batería equipada con válvulas de retención, gracias a las cuales el agua mixta no vuelve a la instalación
- Solo los mejores materiales cuya calidad es confirmada por la investigación en el laboratorio