SENSE

Bateria umywalkowa bezdotykowa

Cena Netto: **974,80 zł**
Cena Brutto: **1199,00 zł**

Kod produktu: BQR_N28V
EAN: 5907650819738
Kolor: nero
Gwarancja [lata]: 7

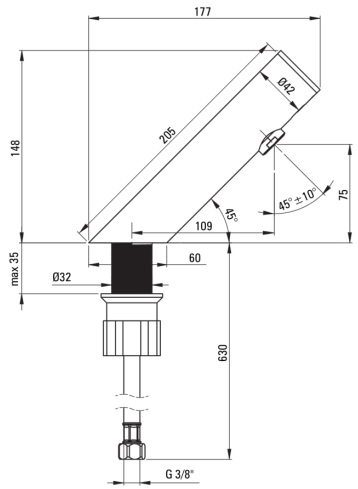

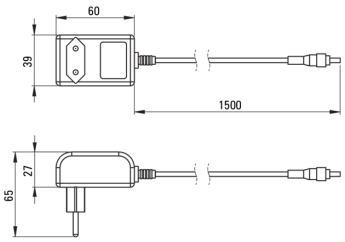

Bateria

Wykończenie	nero
Materiał	stal 304
Rodzaj baterii	sensorowa
Sposób montażu	stojący
Klasa przepływu [l/min]	Z - 4-9 l/min
Grupa akustyczna [db]	I (x ≤ 20)

Wylewka

Zasięg wylewki bateryjnej [mm]	110

Aerator

Typ aeratora	ruchomy, silikonowy
Rozmiar aeratora	M24

Wężyk przyłączeniowy

Długość [mm]	750
Gwint od instalacji	3/8"
Gwint przyłącza	M8

Wyróżniki:

- Wężyki przyłączeniowe w komplecie
- Produkt wymaga doprowadzenia wody zmieszanej lub zastosowania mieszacza centralnego
- Innowacyjna wytrzymała i łatwa w czyszczeniu powłoka Nero
- Tuleja montażowa ułatwia montaż baterii
- Aerator silikonowy ułatwiający usuwanie osadów wapiennych
- Ruchomy aerator pozwala pokierować strumieniem wody
- Tylko najlepsze materiały, których jakość potwierdzamy badaniami w laboratorium
- Bateria antywandalowa – odporna na zniszczenia
- Bateria produkowana jest w Polsce, z najwyższą dbałością o jakość produktu.
- Sensor Duoimpuls – czujnik pobierający prąd impulsowo
- Sensor umiejscowiony na górze korpusu, wolny od zabrudzeń i przypadkowych sygnałów
- Zasilacz typ IP 54, odporny na chlapanie wodą i pył. Separacja galwaniczna oddziela obwód niebezpiecznego napięcia od obwodu sensora, zapewniając maksymalne bezpieczeństwo.
- Klasa przepływu Z (4-9 l/min) pozwala na zredukowanie zużycia wody
- Bateria wyposażona w aerator napowietrzający strumień
- W ofercie preparat do czyszczenia armatury we wszystkich kolorach