SENSE

Смеситель для раковины, сенсорный

Код товара: BQR_F28R
EAN: 5907650819677
Цвет: брашированная сталь
Гарантия [лет]: 7

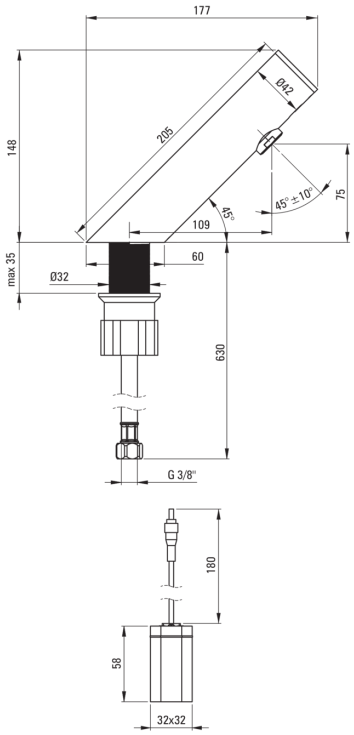

Смесители

Отделка	сталь
Материал	сталь 304
Вид смесителя	менсорная, к смешанной воде
Способ монтажа	стоящий
Класс расхода [л/мин]	Z - 4-9 л/мин
Акустическая группа [дб]	I (x ≤ 20)

Изливы

Длина излива [мм]	110

Аэраторы

Тип аэратора	силиконовый, подвижный
Размер ареатора	M24

Соединительные шланги

Длина [мм]	750
Винт к инсталяции	3/8"
Винт кронштейна	M8

Отличительные черты:

- Антивандальный смеситель - ударопрочный
- Продукт требует смешанной подачи воды или подключения к центральному смесителю
- Сенсорный датчик Duoimpulse – датчик, потребляющий ток в импульсном режиме
- Мобильный аэратор позволяет направлять струю воды
- Силиконовый аэратор для легкого удаления известкового налета
- Соединительные шланги 45 см в комплекте
- Монтажная втулка облегчает установку смесителя
- Брашированная сталь, устойчивая к царапинам и чистящим средствам
- Тип источника питания IP 54, устойчивый к брызгам воды и пыли. Гальваническая развязка отделяет цепь опасного напряжения от цепи датчика, обеспечивая максимальную безопасность.
- Датчик расположен в верхней части корпуса, защищенной от грязи и случайных сигналов
- Смеситель изготовлен в Польше с максимальным вниманием к качеству продукции.
- Класс расхода Z (4-9 л/мин) позволяет снизить употребление воды
- Бесконтактный смеситель с датчиком движения
- Только лучшие материалы, качество которых подтверждено лабораторными испытаниями
- Смеситель оборудован струйным аэратором
- Предложение включает чистящее средство для арматуры всех цветов