HIACYNT

Змішувач для ванни, окремо стоїть

Код продукту: BQH_017M
EAN: 5908212078082
Колір: хром
Гарантія: 7

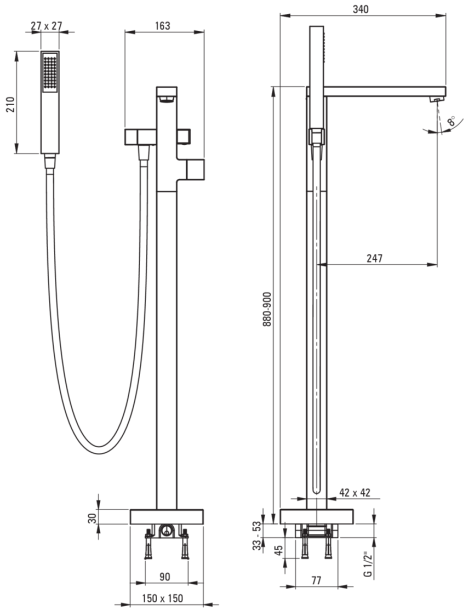

Змішувач

Оздоблення	хром
Матеріал	латунь
Спосіб монтажу	підлоговий
Акустична група	II (20 < x ≤ 30)
Зворотні клапани	Так

Картридж до змішувача

Розмір керамічного картриджа	35 мм

Носики

Вид носика	нерухомий
Діапазон виливу змішувачаї [мм]	247
Матеріал	латунь

Перемикач функції

Тип перемикача	механічний керамічний

Аератори

Тип аератора	honeycomb
Розмір аератора	M28

Відмінна риса:

- Корпус змішувача виготовлений з високоякісної латуні
- Сучасний дизайн з відтінком позачасовості
- Механічний керамічний перемикач функції
- Змішувач оснащений зворотними клапанами, щоб змішана вода не поверталася в інсталяцію
- Анти-calc функція
- Тільки найкращі матеріали, якість яких ми підтверджуємо дослідженнями в лабораторії
- Засіб для очищення санітарної арматури доступний у всіх кольорах