ARNIKA

Baterie pentru cadă, 3-orificii

Codul produsului: BQA_Z13M
EAN: 5907650828044
Culoarea: aur
Garanție [ani]: 7

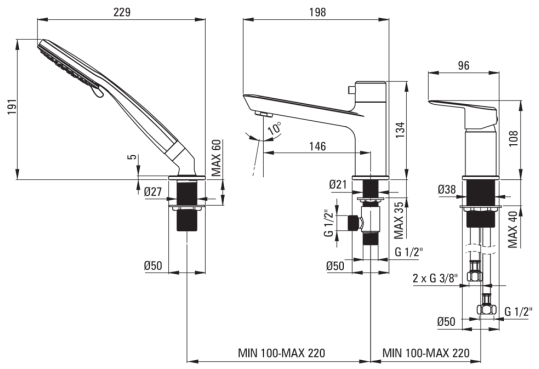

Baterie	
Finisaj	aur
Material	alamă
Tipul bateriei	un mâner, baterie
Metoda de instalare	de sine stătător
Grupa acustică [db]	I (x ≤ 20)
Baterie cartuș	
Dimensiunea cartușului ceramic	35 mm
Pipe	
Tipul pipei	fix
Raza de acțiune a pipei bateriei [mm]	146
Material	alamă
Comutator funcții	
Tipul comutatorului	ceramic mecanic
Aeratoare	
Tipul aeratorului	silicon
Dimensiunea aeratorului	M24
Furtunuri de racordare	
Lungimea [mm]	450
Filet de conexiune	3/8"
Dușuri de mână	
Număr de funcții	3
Anti-calc	Da

Caracteristici:

- Design plin de frumusețe și armonie
- Varietatea culorilor oferă multe posibilități de amenajări
- Corpul bateriei este fabricat din alamă de cea mai bună calitate.
- Bateria este dotată cu aerator.
- Furtunuri de racordare de 45 cm incluse
- Doar cele mai bune materiale, a căror calitate a fost certificată prin teste de laborator
- Oferta include și agenți de curățare pentru toate tipurile de finisaje
- Aerator din silicon pentru eliminarea ușoară a calcarului
- Manșonul de instalare ușurează instalarea bateriei.
- Schimbător tip prin apăsare