ARNIKA

Robinet de bain, 3 trous

Code produit: BQA_Z13M
EAN: 5907650828044
Couleur: d'or
Garantie [années]: 7

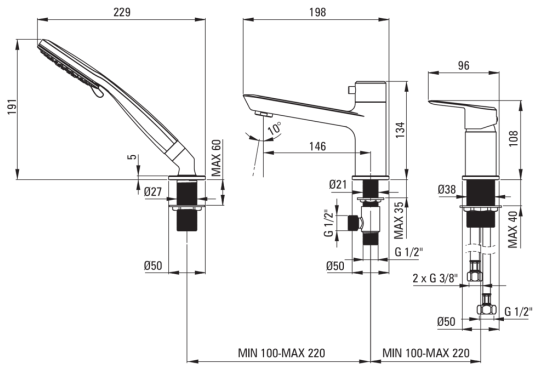

Mitigeur	
Finition	d'or
Matériel	cuivre
Type de mitigeur	mono-manche, mixer
Méthode de montage	debout
Groupe acoustique [db]	I (x ≤ 20)
Cartouche mélangeur	
Taille de la cartouche en céramique	35 mm
Becs	
Type de bec	fixe
La distance de bec de robinet [mm]	146
Matériel	cuivre
Commutateur de fonction	
Type de commutateur	céramique mécanique
Aérateurs	
Type d'aérateur	silicone
Taille de l'aérateur	M24
Flexibles de raccordement	
Longueur [mm]	450
Fil de connexion	3/8"
Douchettes à main	
Nombre de fonctions	3
Anti-calcaire	Oui

Caractéristiques:

- Design plein de beauté et d'harmonie
- La variété des couleurs offre de nombreuses possibilités d'agencement
- Le corps du mitigeur est en cuivre de la plus haute qualité
- Le mitigeur est équipé d'un aérateur de jet
- Tuyaux de raccordement de 45 cm inclus
- Seuls les meilleurs matériaux, dont la qualité a été confirmée par des tests en laboratoire
- L'offre comprend un produit de nettoyage pour les luminaires de toutes les couleurs
- Aérateur en silicone pour une élimination facile du calcaire
- Le manchon de montage facilite l'installation du mitigeur
- commutateur de fonction type Click