ARNIKA

Robinet de lavabo, haut

Code produit: BQA_R20K
EAN: 5907650833277
Couleur: or brossé
Garantie [années]: 7

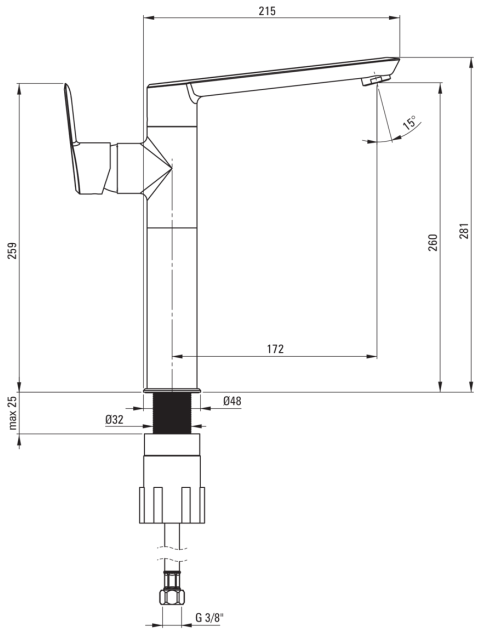

Mitigeur

Finition	or brossé
Matériel	cuivre
Type de mitigeur	mono-manche, mixer
Méthode de montage	debout
Groupe acoustique [db]	I (x ≤ 20)

Cartouche mélangeur

Taille de la cartouche en céramique	35 mm

Aérateurs

Type d'aérateur	silicone
Taille de l'aérateur	M24
Réduction du débit d'eau	manquer

Caractéristiques:

- Design plein de beauté et d'harmonie
- La variété des couleurs offre de nombreuses possibilités d'agencement
- Revêtement or brossé innovant et facile à entretenir
- Le corps du mitigeur est en cuivre de la plus haute qualité
- Le mitigeur est équipé d'un aérateur de jet
- Le manchon de montage facilite l'installation du mitigeur
- Tuyaux de raccordement de 45 cm inclus
- Aérateur en silicone pour une élimination facile du calcaire
- la manette sur le côté facilite le nettoyage du bec
- nous vous recommandons d'acheter un bouchon universelle de la couleur du mixeur
- Seuls les meilleurs matériaux, dont la qualité a été confirmée par des tests en laboratoire
- L'offre comprend un produit de nettoyage pour les luminaires de toutes les couleurs