ARNIKA

Armatura za kad, samostoječ

koda izdelka: BQA_N17M
EAN: 5907650827719
Barva: Nero
Garancija [leta]: 7

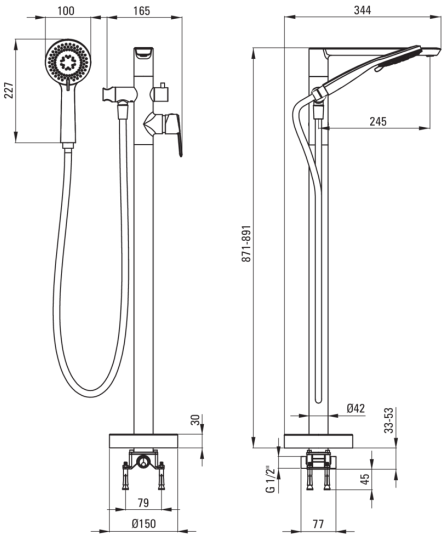

Armatura vključena

Finiš	Nero
Material	medenina
Tip armature	z eno ročico, armatura
Metoda montaže	tla
Zvočni razred [db]	II (20 < x ≤ 30)
Nadzorni ventil	Ja
Dodatne karakteristike	nastavljiv kot tuš glave

Mešalna kartuša

Velikost keramične kartuše	35 mm

Izlivi

Tip izliva	fiksno
Material	medenina

Funkcijsko stikalo

Tip stikala	mehanično, keramično

Perlator

Tip perlatorja	coin-slot
Velikost perlatorja	M24

Cevi

Dolžina [mm]	1500
Tip pletenja	ni relevantno
Anti-twist	1

Tuš ročke

Število funkcijskih stikal	3
Anti-kalcitni sistem	Ja

karakteristike:

- Armatura ima nepovratne ventile, da mešana voda ne teče nazaj v sistem
- Perlator coin-slot
- Mehansko keramično funkcijsko stikalo
- Sistem anti-twist, ki preprečuje zvijanje cevi
- Sistem Anti-calc, ki olajša odstranjevanje oblog vodnega kamna
- Lepota in harmonija dizajna
- Ponudba vsebuje čistilno sredstvo za armature vseh barv