ARNIKA

Baterie pentru cadă, 3-orificii

Codul produsului: BQA_N13M
EAN: 5907650828020
Culoarea: nero
Garanție [ani]: 7

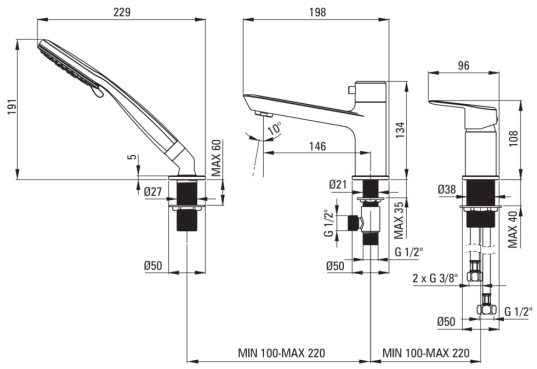

Baterie	
Finisaj	nero
Material	alamă
Tipul bateriei	un mâner, baterie
Metoda de instalare	de sine stătător
Grupa acustică [db]	I (x ≤ 20)
Baterie cartuș	
Dimensiunea cartușului ceramic	35 mm
Pipe	
Tipul pipei	fix
Raza de acțiune a pipei bateriei [mm]	146
Material	alamă
Comutator funcții	
Tipul comutatorului	ceramic mecanic
Aeratoare	
Tipul aeratorului	silicon
Dimensiunea aeratorului	M24
Furtunuri de racordare	
Lungimea [mm]	450
Filet de instalare	3/8"
Filet de conexiune	M12
Furtunuri	
Lungimea [mm]	1500
Tipul împletiturii	nu este cazul
Anti-twist	1
Dușuri de mână	
Număr de funcții	3
Anti-calc	Da

Caracteristici:

- Design plin de frumusețe și armonie
- Varietatea culorilor oferă multe posibilități de amenajări
- Aerator din silicon pentru eliminarea ușoară a calcarului
- Furtunuri de racordare de 45 cm incluse
- Finisaj Nero inovativ, rezistent și ușor de întreținut
- Oferta include și agenți de curățare pentru toate tipurile de finisaje
- Schimbător tip prin apăsare