ARNIKA

Batidora, 3 hoyos

Código de producto: BQA_N13M
EAN: 5907650828020
Color: negro
Garantía [años]: 7

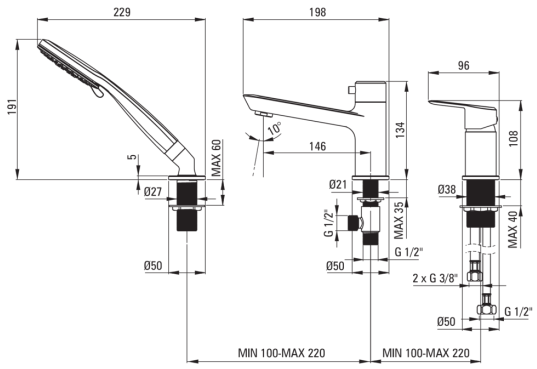

Mezclador	
Finalizar	negro
Material	latón
Tipo de mezcladora	piloto único, mezclador
Metodo de instalacion	de pie
Grupo acústico [db]	I (x ≤ 20)
Cartucho mezclador	
Tamaño del cartucho de cerámica	35 mm
Boquiabiertos	
Tipo de boquilla	aún
Rango de boquiabierto de mezclador [mm]	146
Material	latón
Interruptor de función	
Tipo de interruptor	mecánico de cerámica
Aireador	
Tipo aéreo	silicona
Tamaño del aireador	M24
Conectando mangueras	
Longitud [mm]	450
Hilo de instalación	3/8"
Hilo de conexión	M12
Manguera	
Longitud [mm]	1500
Trenza	no aplica
Anti-twist	1
Duchas de mano	
Número de funciones	3
Anti-calcal	Sí

Características:

- Diseño lleno de belleza y armonía
- La variedad de colores ofrece muchas posibilidades de disposición
- Silicone Airator para facilitar la eliminación de la piedra caliza
- Mangueras de conexión incluidas
- Innovador duradero y fácil de limpiar el recubrimiento Nero
- Haga clic en el interruptor de función