ARNIKA

Miscelatore Vasca, a libera installazione

Codice prodotto: BQA_D17M
EAN: 5907650827696
Colore: titanio
Garanzia [anni]: 7

Miscelatore

Finitura	titanio
Materiale	in ottone
Tipo di miscelatore	maniglia singola
Metodo di installazione	pavimento
Gruppo acustico [db]	II (20 < x ≤ 30)
Valvole di non ritorno	Sì
Caratteristiche aggiuntive	Angolo del soffione regolabile

Cartuccia per miscelatore

Dimensioni della cartuccia in ceramica	35 mm

Beccucci

Tipo a beccuccio	fermo
Materiale	in ottone

Interruttore di funzione

Tipo di interruttore	meccanica in ceramica

Aeratori

Tipo di aeratore	fessura per le monete
Dimensioni dell'aeratore	M24

Caratteristiche:
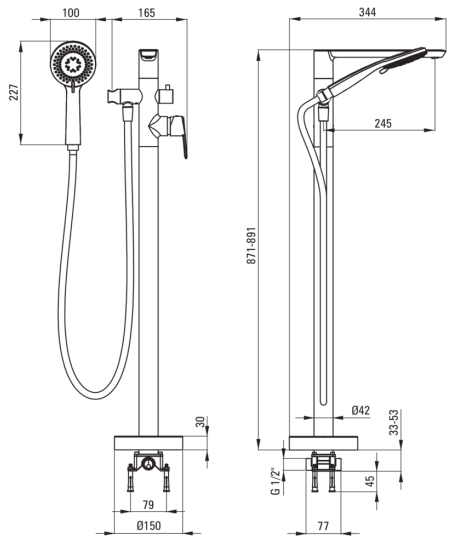
- Il miscelatore è dotato di valvole di non ritorno in modo che l'acqua miscelata non rifluisca nell'impianto.
- Aeratore a moneta
- Interruttore meccanico in ceramica
- Sistema anti-torsione, che impedisce al tubo di attorcigliarsi
- Sistema anti-calcare che facilita la rimozione dei depositi di calcare