ARNIKA

Batidora, de pie

Código de producto: BQA_D17M
EAN: 5907650827696
Color: titanio
Garantía [años]: 7

Mezclador	
Finalizar	titanio
Material	latón
Tipo de mezcladora	piloto único
Metodo de instalacion	piso
Grupo acústico [db]	II (20 <x ≤ 30)
Revisar válvulas	Sí
Características adicionales	ángulo de cabeza de ducha ajustable
Cartucho mezclador	
Tamaño del cartucho de cerámica	35 mm
Boquiabiertos	
Tipo de boquilla	aún
Material	latón
Interruptor de función	
Tipo de interruptor	mecánico de cerámica
Aireador	
Tipo aéreo	deposito de monedas
Tamaño del aireador	M24

Características:
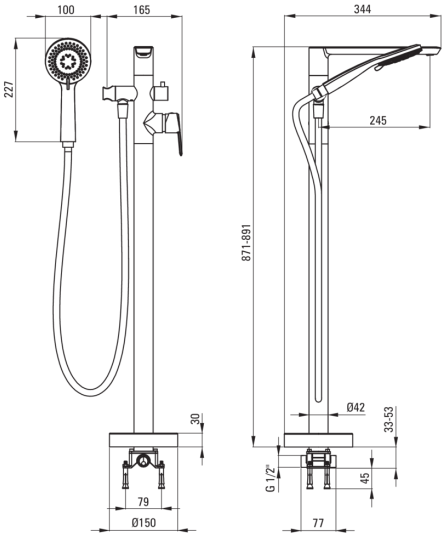
- Batería equipada con válvulas de retención, gracias a las cuales el agua mixta no vuelve a la instalación
- Trapacería de monedas de aire
- Interruptor de función de cerámica mecánica
- Sistema anti-Twist que evita la torcedura de la serpiente
- Sistema anti-Calc que facilita la eliminación del lodo de piedra
- Diseño lleno de belleza y armonía