ARNIKA

Смеситель для ванны, 3-отверствия

Код товара: BQA_D13M
EAN: 5907650828037
Цвет: titanium
Гарантия [лет]: 7

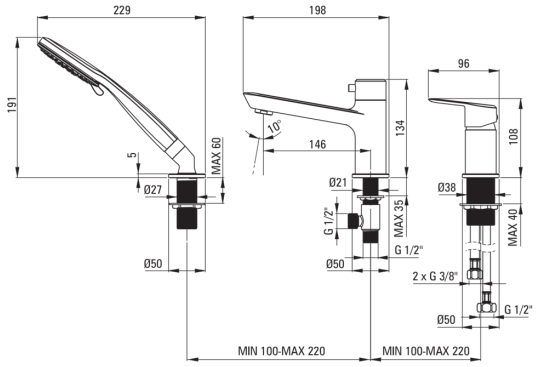

Смесители	
Отделка	titanium
Материал	латунь
Вид смесителя	однорычажный, смешивающий
Способ монтажа	стоящий
Акустическая группа [дб]	I (x ≤ 20)
Картридж к смесителью	
Размер картриджа	35 мм
Изливы	
Вид излива	стандартный
Длина излива [мм]	146
Материал	латунь
Переключатель функции	
Тип переключателя	механический керамический
Аэраторы	
Тип аэратора	силиконовый
Размер ареатора	M24
Соединительные шланги	
Длина [мм]	450
Винт к инсталяции	3/8"
Винт кронштейна	M12
Лейки	
Количество функций	3
Anti-calc	Да

Отличительные черты:

- Дизайн, наполненный красотой и гармонией
- Разнообразие цветов дает множество возможностей для оформления дизайна
- Силиконовый аэратор для легкого удаления известкового налета
- Монтажная втулка облегчает установку смесителя
- Соединительные шланги 45 см в комплекте
- Инновационное, прочное и легко очищаемое титановое покрытие
- Предложение включает чистящее средство для арматуры всех цветов
- Функциональный переключатель щелчкового типа Click