ARNIKA

Toque de lavabo, ocultado

Código de producto: BQA_054L
EAN: 5908212075524
Color: cromo
Garantía [años]: 7

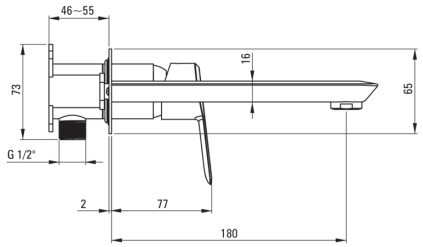

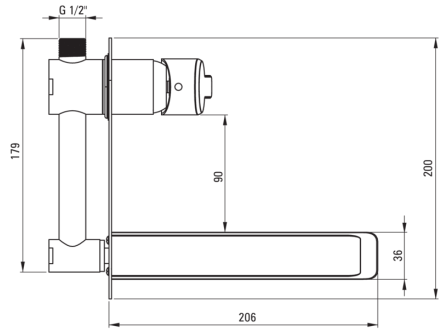

Mezclador

Finalizar	cromo
Material	latón
Tipo de mezcladora	piloto único, mezclador
Metodo de instalacion	ocultado
Clase de flujo [l/min]	Z - 4-9 l/min
Grupo acústico [db]	I (x ≤ 20)

Cartucho mezclador

Tamaño del cartucho de cerámica	35 mm

Boquiabiertos

Tipo de boquilla	aún
Rango de boquiabierto de mezclador [mm]	180
Material	latón

Aireador

Tipo aéreo	silicona
Tamaño del aireador	M24
Reducción del flujo de agua	desaparecido

Características:

- Cuerpo de batería hecho de latón de la más alta calidad
- Batería equipada con una aireación del aireador de la corriente
- Silicone Airator para facilitar la eliminación de la piedra caliza
- El ensamblaje oculto asegura la estética del baño
- La clase de flujo con (4-9 l/min) le permite reducir el consumo de agua
- Diseño lleno de belleza y armonía
- La variedad de colores ofrece muchas posibilidades de disposición
- Solo los mejores materiales cuya calidad es confirmada por la investigación en el laboratorio