ARNIKA

Mitigeur de douche, encastré

Code produit: BQA_044P
EAN: 5908212074275
Couleur: chrome
Garantie [années]: 7

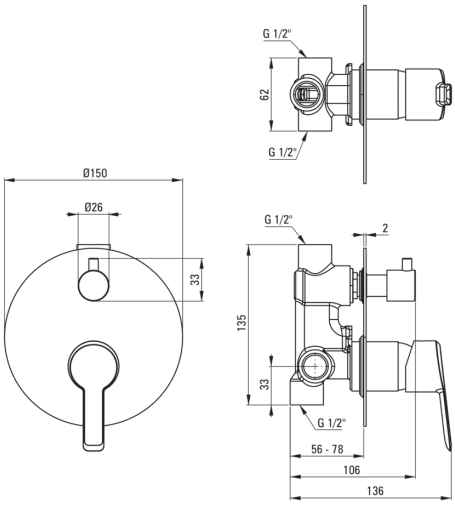

Mitigeur

Finition	chrome
Matériel	cuivre
Type de mitigeur	mono-manche, mixer
Méthode de montage	encastré
Groupe acoustique [db]	I (x ≤ 20)

Cartouche mélangeur

Taille de la cartouche en céramique	35 mm

Commutateur de fonction

Type de commutateur	mécanique

Caractéristiques:

- Design plein de beauté et d'harmonie
- La variété des couleurs offre de nombreuses possibilités d'agencement
- Le corps du mitigeur est en cuivre de la plus haute qualité
- L'installation encastrée assure l'esthétique de la salle de bain
- Seuls les meilleurs matériaux, dont la qualité a été confirmée par des tests en laboratoire
- Commutateur de fonction céramique mécanique
- L'offre comprend un produit de nettoyage pour les luminaires de toutes les couleurs