ARNIKA

Miscelatore Vasca, 3-foro

Codice prodotto: BQA_013M
EAN: 5907650828013
Colore: cromo
Garanzia [anni]: 7

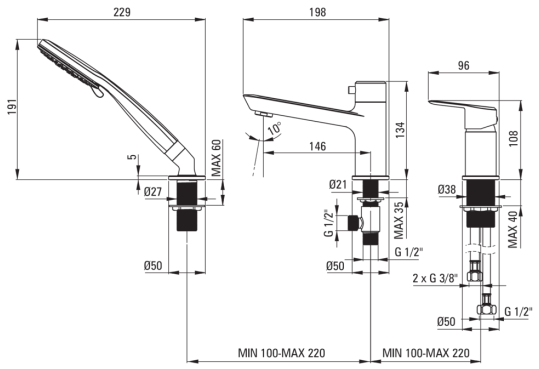

Miscelatore

Finitura	cromo
Materiale	in ottone
Tipo di miscelatore	miscelatore
Metodo di installazione	in piedi
Gruppo acustico [db]	I (x ≤ 20)

Cartuccia per miscelatore

Dimensioni della cartuccia in ceramica	35 mm

Beccucci

Tipo a beccuccio	fermo
Gamma delle bocchette di miscelazione [mm]	146
Materiale	in ottone

Interruttore di funzione

Tipo di interruttore	meccanica in ceramica

Aeratori

Tipo di aeratore	silicone
Dimensioni dell'aeratore	M24

Tubi di collegamento

Lunghezza [mm]	450
Filetto di installazione	3/8"
Filetto di connessione	M12

Tubi flessibili

Lunghezza [mm]	1500
Tipo di treccia	doppio intrecciato

Docce a mano

Numero di funzioni	3
Anticalcare	Sì

Caratteristiche:

- Aeratore in silicone per rimuovere facilmente il calcare
- Il manicotto di montaggio facilita l'installazione del miscelatore
- Tubi di collegamento da 45 cm inclusi
- Solo i migliori materiali, la cui qualità è stata confermata da test di laboratorio