ARNIKA

Kádtöltő csaptelep, 3 lyukas

Cikkszám: BQA_013M
EAN: 5907650828013
Szín: króm
Garancia [év]: 7

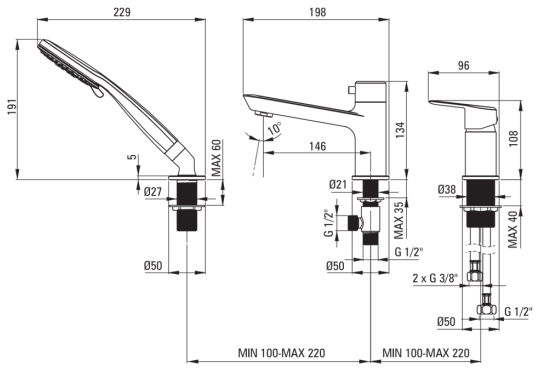

Csaptelep	
Kivitelezés	króm
Anyag	sárgaréz
Csaptelep típusa	keverő
Beszerelési mód	álló
Akusztikai osztály [db]	I (x ≤ 20)
Csaptelep betét	
Betét mérete	35 mm
Kifolyócsövek	
Kifolyó típusa	fix
Csaptelep kifolyócső hatótávolsága [mm]	146
Anyag	sárgaréz
Funkcióváltó	
Váltó típusa	mechanikus kerámia
Perlátorok	
Perlátor típusa	szilikon
Perlátor mérete	M24
Csatlakozó tömlők	
Hosszúság [mm]	450
Menet beszereléshez	3/8"
Csatlakozó menet	M12
Csövek	
Hosszúság [mm]	1500
Fonat típusa	Duplán fonott
Kézizuhanyok	
Funkciók száma	3
Anti-calc	Igen

Kiemelések:

- Dizájn tele szépséggel és harmóniával
- A színválaszték sokféle elrendezési lehetőséget kínál
- Szilikon perlátor a vízkő egyszerű eltávolításához
- A szerelőhüvely megkönnyíti a csaptelep felszerelését
- 45 cm-es csatlakozó tömlők mellékelve
- 3 funkciós kézizuhany
- Csak a legjobb alapanyagokból, amelyek minőségét laboratóriumi vizsgálatok igazolták
- Az ajánlat tartalmaz egy tisztítószert a szerelvényekhez, amely bármilyen színhez használható