SILIA HEXA

Mosdó csaptelep, szögletes kifolyócsővel

Cikkszám: BHS_F24M
EAN: 5907650886600
Szín: szálcsiszolt acél
Garancia [év]: 7

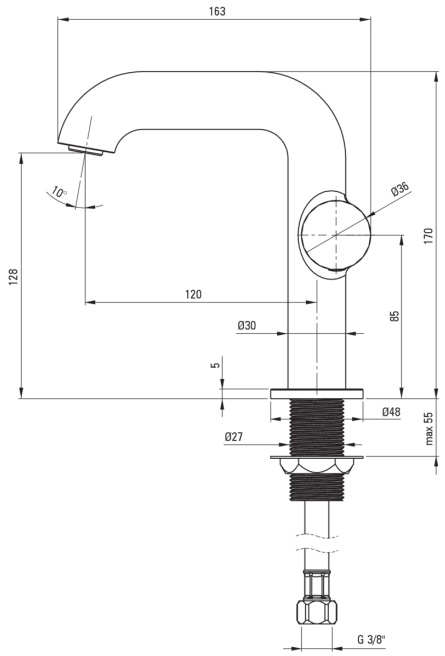

Csaptelep	
Kivitelezés	acél
Anyag	sárgaréz
Csaptelep típusa	egykaros, keverő
Beszerelési mód	álló
Átfolyási osztály [l/perc]	Z - 4-9 l/min
Akusztikai osztály [db]	I (x ≤ 20)
Csaptelep betét	
Betét mérete	25 mm
Kifolyócsövek	
Csaptelep kifolyócső hatótávolsága [mm]	120
Anyag	sárgaréz
Perlátorok	
Perlátor típusa	lapos, mozgó, honeycomb
Perlátor mérete	M24
Csatlakozó tömlők	
Hosszúság [mm]	450
Menet beszereléshez	3/8"
Csatlakozó menet	M10

Kiemelések:

- Nemes forma és időtlen egyszerűség
- Innovatív és könnyen kezelhető bevonat - szálcsiszolt acél
- A csaptelep perlátorral van felszerelve
- A csaptelep teste a legkiválóbb minőségű sárgarézből készült
- A mozgatható perlátor lehetővé teszi a vízáram irányítását
- A szerelőhüvely megkönnyíti a csaptelep felszerelését
- 45 cm-es csatlakozó tömlők mellékelve
- Csak a legjobb alapanyagokból, amelyek minőségét laboratóriumi vizsgálatok igazolták
- Z átfolyási osztály (4-9 l/perc), amely lehetővé teszi a vízfogyasztás csökkentését
- Az oldalsó kar megkönnyíti a kifolyó tisztán tartását
- Az ajánlat tartalmaz egy tisztítószert a szerelvényekhez, amely bármilyen színhez használható