**CHABER**

# Waschbeckenarmatur, hoch

**Artikel-Nr.:** BGC_020K
**EAN:** 5907650834953
**Farbe:** Chrom
**Garantie [Jahre]:** 7

| | |
|---|---|
| **Armatur** | |
| Ausführung | Chrom |
| Material | Messing |
| Art der armatur | Mischer, Einhebel |
| Methode der montage | stehend |
| Akkustische gruppe | II |
| **Kartusche** | |
| Größe der kartusche | 35 mm |
| **Ausläufe** | |
| Auslaufart | fest |
| Armaturausladung [mm] | 144 |
| Material | Messing |
| **Aerator** | |
| Typ des luftsprudlers | hexagonal- |
| Aerator größe | M24 |
| **Anschlussschläuche** | |
| Länge | 450 |
| Installationsgewinde | 3/8" |
| Anschlussgewinde | M10 |

**Charakteristishe Merkmale:**
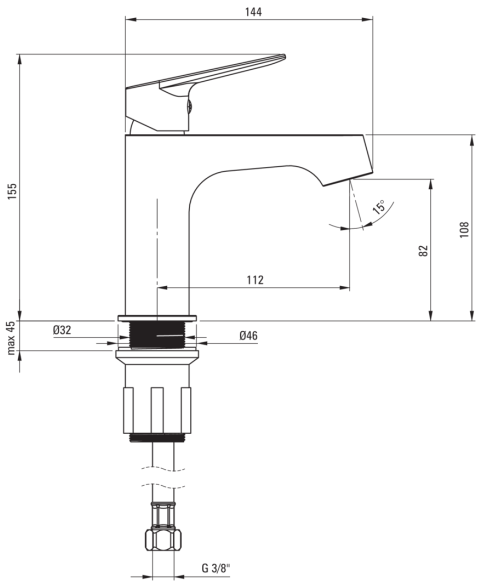
- Armaturkörper ist aus hochwertigem Messing gefertigt
- Armatur ist mit einem Strahlbelüfter ausgestattet
- 45 cm Anschlussschläuche im Set
- Nur die besten Materialien, deren Qualität durch Laboruntersuchungen bestätigt wird
- Im Angebot Präparat zum Reinigen von Armaturen in allen Ausfürungen