ALPINIA

Bateria umywalkowa podtynkowa

Cena Netto: **649,59 zł**
Cena Brutto: **799,00 zł**

Kod produktu: BGA_Z55L
EAN: 5907650845867
Kolor: złoty
Gwarancja [lata]: 7

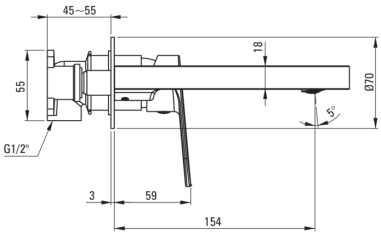

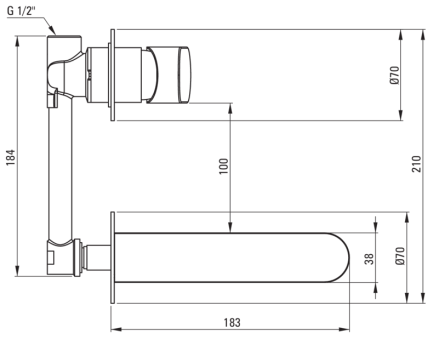

Bateria

Wykończenie	złoty
Materiał	mosiądz
Rodzaj baterii	jednouchwytowa, mieszaczowa
Sposób montażu	podtynkowy
Klasa przepływu [l/min]	Z - 4-9 l/min
Grupa akustyczna [db]	II (20 < x ≤ 30)

Głowica do baterii

Rozmiar głowicy ceramicznej	35 mm

Wylewka

Zasięg wylewki bateryjnej [mm]	153
Materiał	mosiądz

Aerator

Typ aeratora	honeycomb
Rozmiar aeratora	M24

Wyróżniki:

- Lekki i subtelny design
- Korpus baterii wykonany z najwyższej jakości mosiądzu
- Klasa przepływu Z (4-9 l/min) pozwala na zredukowanie zużycia wody
- Montaż podtynkowy zapewnia estetykę łazienki
- Bateria wyposażona w aerator napowietrzający strumień
- Tylko najlepsze materiały, których jakość potwierdzamy badaniami w laboratorium
- Bateria zawiera element podtynkowy
- W ofercie preparat do czyszczenia armatury we wszystkich kolorach
- Powłoka nanoszona metodą PVD