ALPINIA

Змішувач для раковини, прихованого монтажу

Код продукту: BGA_055L
EAN: 5907650845690
Колір: хром
Гарантія: 7

Змішувач

Оздоблення	хром
Матеріал	латунь
Тип змішувача	з однією ручкою, змішуючий
Спосіб монтажу	прихований
Клас витрати	Z - 4-9 л/хв
Акустична група	II (20 < x ≤ 30)

Картридж до змішувача

Розмір керамічного картриджа	35 мм

Носики

Діапазон виливу змішувачаї [мм]	153
Матеріал	латунь

Аератори

Тип аератора	honeycomb
Розмір аератора	M24

Відмінна риса:
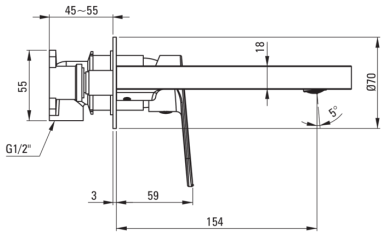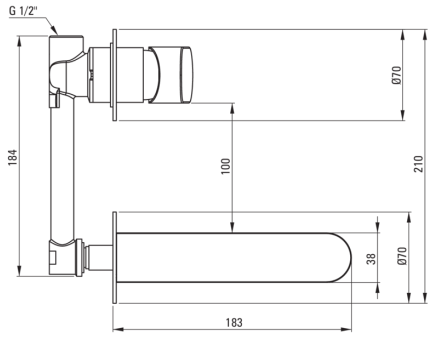
- Легкий і тонкий дизайн
- Корпус змішувача виготовлений з високоякісної латуні
- Клас витрати (4-9 л / хв) дозволяє знизити витрату води
- Прихований монтаж забезпечує естетику ванної кімнати
- Змішувач оснащений аератором для аерації струменя
- Тільки найкращі матеріали, якість яких ми підтверджуємо дослідженнями в лабораторії
- Засіб для очищення санітарної арматури доступний у всіх кольорах