ALPINIA

Armatura za umivalnik

koda izdelka: BGA_027M
EAN: 5908212069325
Barva: krom
Garancija [leta]: 7

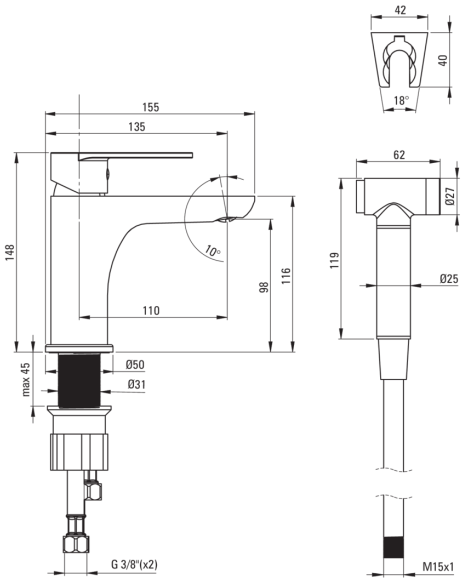

Armatura vključena

Finiš	krom
Material	medenina
Tip armature	z eno ročico, armatura
Metoda montaže	stoječ
Razred pretoka [l/min]	Z - 4-9 l/min
Zvočni razred [db]	I (x ≤ 20)

Mešalna kartuša

Velikost keramične kartuše	35 mm

Izlivi

Tip izliva	fiksno
Dolžina izliva [mm]	110
Material	medenina

Perlator

Tip perlatorja	coin-slot
Velikost perlatorja	M24

Povezovalne cevi

Dolžina [mm]	450
Montažni navoj	3/8"
Navoj priključka 1/2"	M8

Cevi

Dolžina [mm]	1500
Tip pletenja	dvojno pletenje
Anti-twist	1

Tuš ročke

Število funkcijskih stikal	1
Start-stop	Ja
Dodatne karakteristike	cool-out

karakteristike:

- Telo armature je izdelano iz najkakovostnejše medenine
- Armatura je opremljena s perlatorjem za vodni curek
- Montažni tulec olajša namestitev armature
- Priložene priključne cevi
- Razred pretoka Z (4-9 l/min) omogoča zmanjšanje porabe vode
- Armatura ima nepovratne ventile, da mešana voda ne teče nazaj v sistem
- Sistem anti-twist, ki preprečuje zvijanje cevi
- Perlator coin-slot
- Lahkoten in nežen dizajn
- Samo najboljši materiali, katerih kakovost je potrjena z laboratorijskimi testi
- Trpežen zaključek cevi iz medenine
- priporočamo nakup univerzalnega čepa v barvi armature
- Ponudba vsebuje čistilno sredstvo za armature vseh barv