ALPINIA

Waschbeckenarmatur

Artikel-Nr.: BGA_020M
EAN: 5908212054451
Farbe: Chrom
Garantie [Jahre]: 7

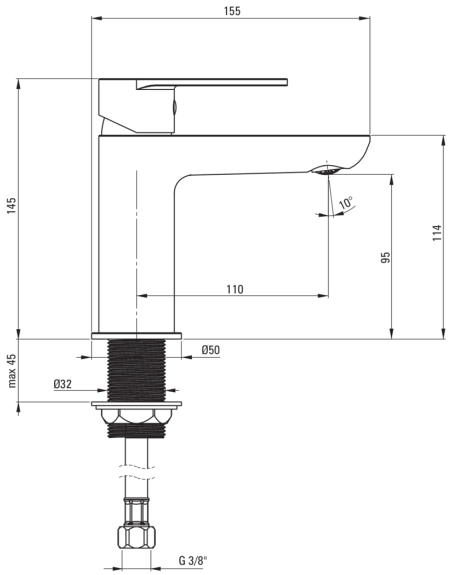

Armatur

Ausführung	Chrom
Material	Messing
Art der armatur	Einhebel, Mischer
Methode der montage	stehend
Durchflussklasse [l/min]	Z - 4-9 l/min
Akkustische gruppe	I (x ≤ 20)

Kartusche

Größe der kartusche	35 mm

Ausläufe

Auslaufart	fest
Armaturausladung [mm]	110
Material	Messing

Aerator

Typ des luftsprudlers	coin-slot
Aerator größe	M24

Anschlussschläuche

Länge	450
Installationsgewinde	3/8"
Anschlussgewinde	M10

Charakteristishe Merkmale:

- Armaturkörper ist aus hochwertigem Messing gefertigt
- Armatur ist mit einem Strahlbelüfter ausgestattet
- Montagehülse erleichtert die Montage der Armatur
- 45 cm Anschlussschläuche im Set
- Aerator coin-slot
- Leichtes und dezentes Design
- Nur die besten Materialien, deren Qualität durch Laboruntersuchungen bestätigt wird
- wir empfehlen Kauf eines universellen Ventiles in der Farbe der Armatur
- Durchflussklasse Z (4-9 l/min) ermöglicht einen reduzierten Wasserverbrauch
- Im Angebot Präparat zum Reinigen von Armaturen in allen Ausfürungen