ALPINIA

Miscelatore Vasca, a libera installazione

Codice prodotto: BGA_017M
EAN: 5908212076774
Colore: cromo
Garanzia [anni]: 7

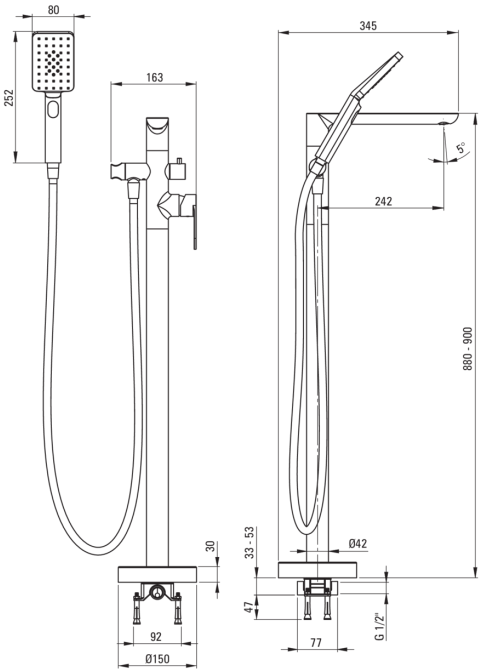

Miscelatore

Finitura	cromo
Materiale	in ottone
Tipo di miscelatore	maniglia singola, miscelatore
Metodo di installazione	pavimento
Gruppo acustico [db]	II (20 < x ≤ 30)
Valvole di non ritorno	Sì

Cartuccia per miscelatore

Dimensioni della cartuccia in ceramica	35 mm

Beccucci

Gamma delle bocchette di miscelazione [mm]	224
Materiale	in ottone

Interruttore di funzione

Tipo di interruttore	meccanica in ceramica

Aeratori

Tipo di aeratore	fessura per le monete
Dimensioni dell'aeratore	M28

Tubi flessibili

Lunghezza [mm]	1500
Tipo di treccia	non applicabile
Antitorsione	1

Docce a mano

Numero di funzioni	3
Anticalcare	Sì

Caratteristiche:

- Il corpo del miscelatore è realizzato in ottone di altissima qualità
- Interruttore meccanico in ceramica
- Il miscelatore è dotato di valvole di non ritorno in modo che l'acqua miscelata non rifluisca nell'impianto.
- Aeratore a moneta
- Sistema anti-torsione, che impedisce al tubo di attorcigliarsi
- Solo i migliori materiali, la cui qualità è stata confermata da test di laboratorio