ALPINIA

Kádtöltő csaptelep, szabadonálló

Cikkszám: BGA_017M
EAN: 5908212076774
Szín: króm
Garancia [év]: 7

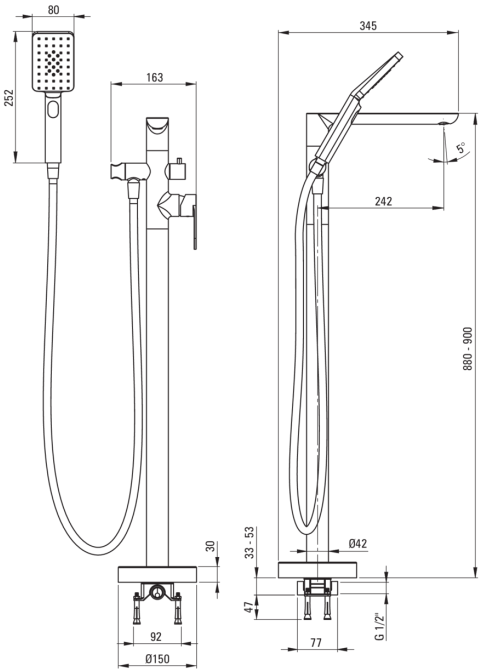

Csaptelep

Kivitelezés	króm
Anyag	sárgaréz
Csaptelep típusa	egykaros, keverő
Beszerelési mód	padló
Akusztikai osztály [db]	II (20 < x ≤ 30)
Visszacsapó szelepek	Igen

Csaptelep betét

Betét mérete	35 mm

Kifolyócsövek

Csaptelep kifolyócső hatótávolsága [mm]	224
Anyag	sárgaréz

Funkcióváltó

Váltó típusa	mechanikus kerámia

Perlátorok

Perlátor típusa	coin-slot
Perlátor mérete	M28

Csövek

Hosszúság [mm]	1500
Fonat típusa	nem alkalmazható
Anti calc/vízkőmegelőzés	1

Kézizuhanyok

Funkciók száma	3
Anti-calc	Igen

Kiemelések:

- Könnyű és finom kialakítás
- A csaptelep teste a legkiválóbb minőségű sárgarézből készült
- Mechanikus kerámia funkciókapcsoló
- A csaptelep visszacsapó szelepekkel van felszerelve, hogy a kevert víz ne folyjon vissza a berendezésbe
- Vízkőmentesítő funkció
- Coin slot perlátor
- Elcsavarodásgátló rendszer, amely megakadályozza a tömlő megcsavarodását
- Csak a legjobb alapanyagokból, amelyek minőségét laboratóriumi vizsgálatok igazolták
- Az ajánlat tartalmaz egy tisztítószert a szerelvényekhez, amely bármilyen színhez használható