ALPINIA

Miscelatore Lavabo

Codice prodotto: BGAE020M
EAN: 5907650826316
Colore: cromo
Garanzia [anni]: 7

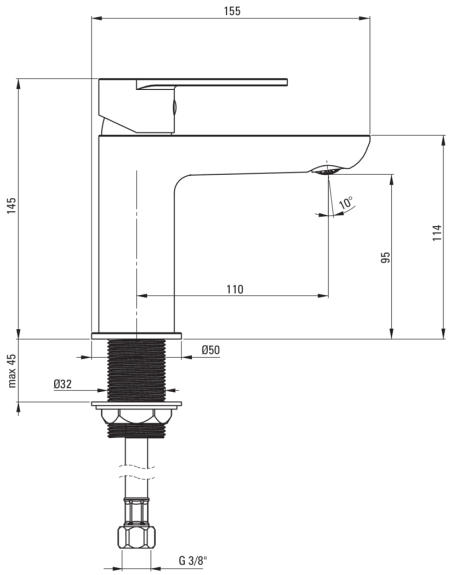

Miscelatore

Finitura	cromo
Materiale	in ottone
Tipo di miscelatore	maniglia singola, miscelatore
Metodo di installazione	in piedi
Classe di flusso [l/min]	Z - 4-9 l/min
Gruppo acustico [db]	I (x ≤ 20)

Cartuccia per miscelatore

Dimensioni della cartuccia in ceramica	35 mm

Beccucci

Tipo a beccuccio	fermo
Gamma delle bocchette di miscelazione [mm]	110
Materiale	in ottone

Aeratori

Tipo di aeratore	limitando il flusso
Dimensioni dell'aeratore	M24
Riduzione del flusso d'acqua	/

Tubi di collegamento

Lunghezza [mm]	450
Filetto di installazione	3/8"
Filetto di connessione	M10

Caratteristiche:

- Aeratore a moneta
- Il rubinetto è dotato di un ECO-aeratore che riduce il consumo d'acqua a 4,5 l-min
- Il corpo del miscelatore è realizzato in ottone di altissima qualità
- Il manicotto di montaggio facilita l'installazione del miscelatore
- Tubi di collegamento da 45 cm inclusi
- Il miscelatore è dotato di un aeratore di flusso
- Classe di portata Z (4-9 l/min) che consente di ridurre il consumo d'acqua
- Solo i migliori materiali, la cui qualità è stata confermata da test di laboratorio