CORIO

Konyhai csaptelep

Cikkszám: BFC_060C
EAN: 5907650819417
Szín: króm
Garancia [év]: 7

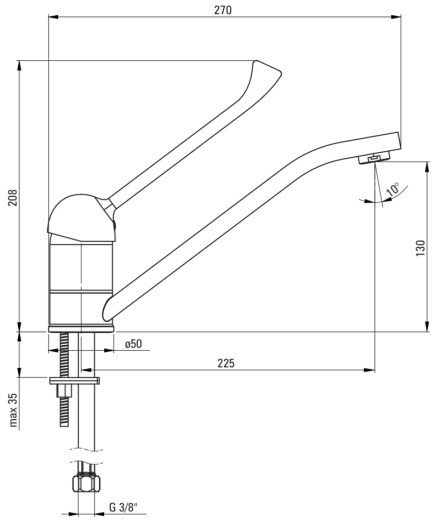

Csaptelep

Kivitelezés	króm
Anyag	sárgaréz
Csaptelep típusa	egykaros, keverő
Beszerelési mód	álló
Akusztikai osztály [db]	I (x ≤ 20)
Kar típusa klinikai/orvosi	Igen

Csaptelep betét

Betét mérete	40 mm

Kifolyócsövek

Kifolyó típusa	forgatható
Csaptelep kifolyócső hatótávolsága [mm]	225
Anyag	rozsdamentes acél

Perlátorok

Perlátor típusa	honeycomb
Perlátor mérete	M24

Csatlakozó tömlők

Hosszúság [mm]	450
Menet beszereléshez	3/8"
Csatlakozó menet	M10

Kiemelések:

- A csaptelep teste a legkiválóbb minőségű sárgarézből készült
- A csaptelep perlátorral van felszerelve
- Meghosszabbított Clinic-típusú kar a könnyű kezelhetőség érdekében
- 45 cm-es csatlakozó tömlők mellékelve
- Csak a legjobb alapanyagokból, amelyek minőségét laboratóriumi vizsgálatok igazolták
- Az ajánlat tartalmaz egy tisztítószert a szerelvényekhez, amely bármilyen színhez használható