CORIO

Душова кабіна

Код продукту: BFCA044P
EAN: 5907650821397
Колір: хром
Гарантія: 7

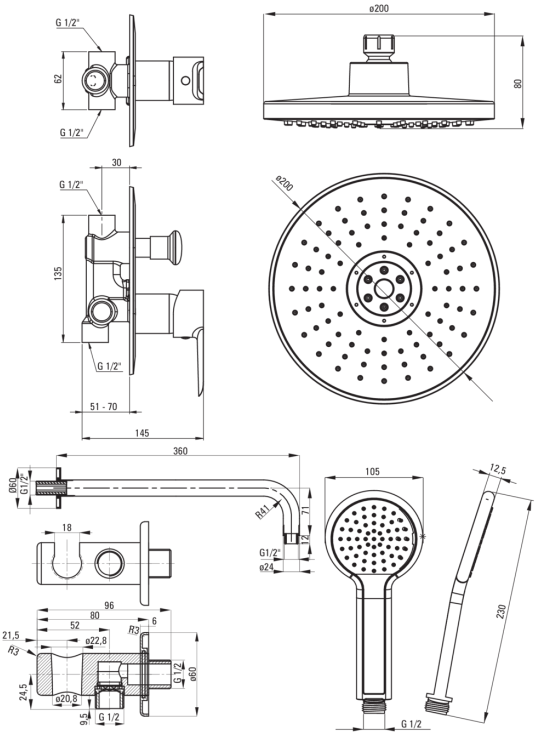

Змішувач

Тип змішувача	змішуючий, з однією ручкою
Спосіб монтажу	прихований
Акустична група	I (x ≤ 20)

Носики

Вид носика	нерухомий
Діапазон виливу для душу / ванни [мм]	360

Верхній душ

Форма	круглий
Матеріал	ABS
Кількість функцій	2
Типи потоку	дощовий, гідромасаж

Лійки

Кількість функцій	1
Типи потоку	дощовий

Шланги

Довжина [мм]	1500
Тип обплетення	розтяжний, подвійного плетення
Матеріал опльоту	нержавіюча сталь
Anti_twist	1

Кутове з'єднання

Оздоблення	хром
Тип кронштейна	для шланга з тримачем лійки
Форма	круглий
Матеріал	латунь
Винт кронштейна	Так
Прихований монтаж	Так